SUBWAY 60 FLAT LAVELLO RETTANGOLARE

SCHEDA INFORMATIVA DEL PRODOTTO

Titolo dell'articolo	Villeroy & Boch Subway 60 flat Lavello, incluso Batteria di scarico a saltarello, di Ceramica, 965 x 475 mm, Stone White CeramicPlus
Numero dell'articolo	67702FRW
Montaggio / Tipo di montaggio	installazione a incasso
Istruzioni di montaggio	larghezza minima dell’unità: 60 cm, Spessore minimo del bancone quando in uso con lavastoviglie: min. 4 cm|Per l'installazione a filo in banconi in pietra naturale o artificiale
In dotazione	1 x lavello , 1 x scarico ad eccentrico 1 x tappo di copertura, rotondo
Lunghezza in mm	475
Larghezza in mm	965
Altezza in mm	220
Profondità interna	200
Collezione	Subway 60 flat
Materiale	Ceramica
Codice colore	Stone White CeramicPlus
Altro materiale	Cestello: Acciaio inossidabile Valvola: Acciaio inossidabile
Posizione bacino principale	Lavandino a sinistra
Funzione del raccordo di scarico	scarico ad eccentrico
Codice colore	Stone White
Altri codici colore	Cestello: Cromato, Valvola: Cromato

DISEGNI TECNICI

67702FRW

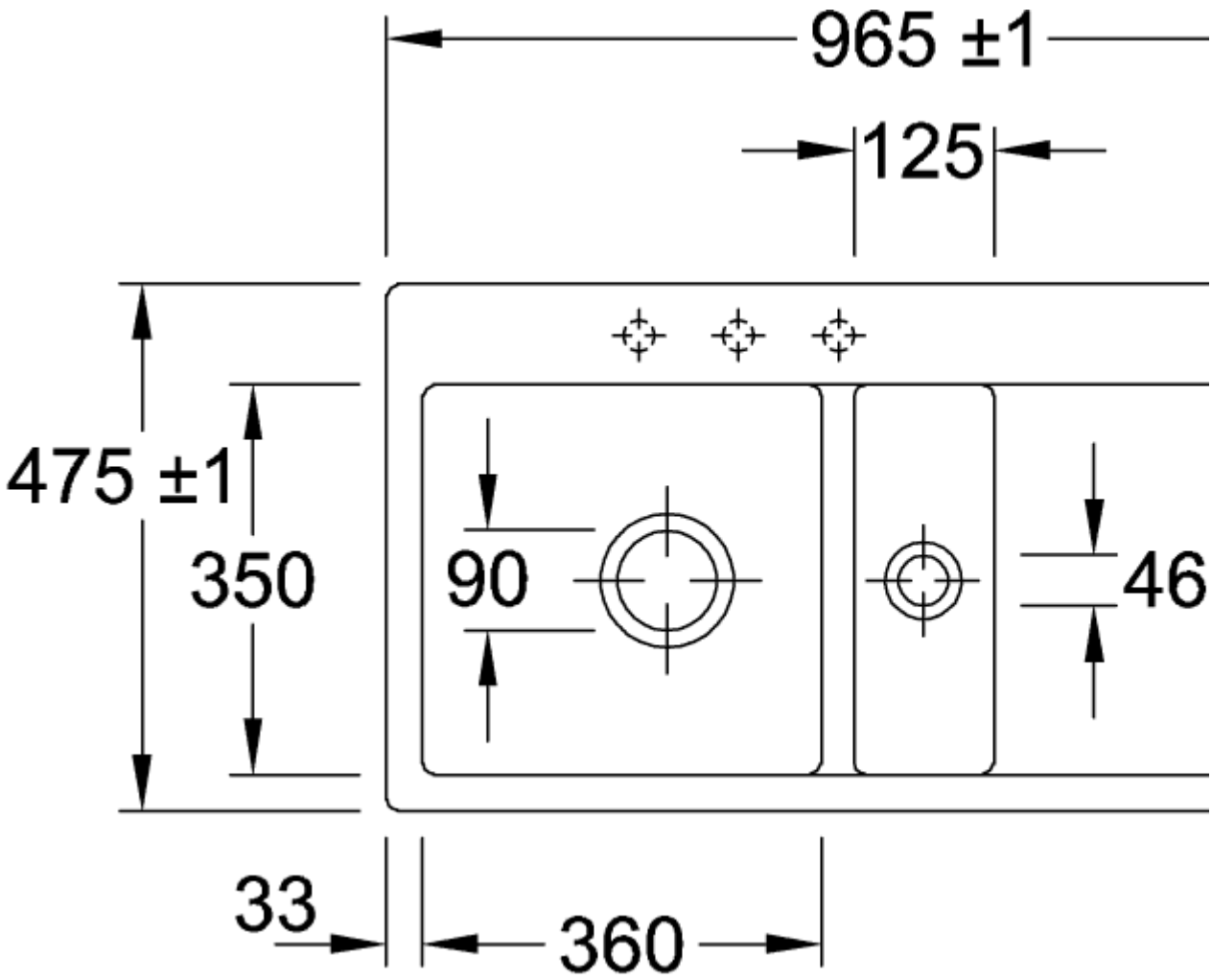
965 ±1
125
475 ±1
350
90
46
33
360

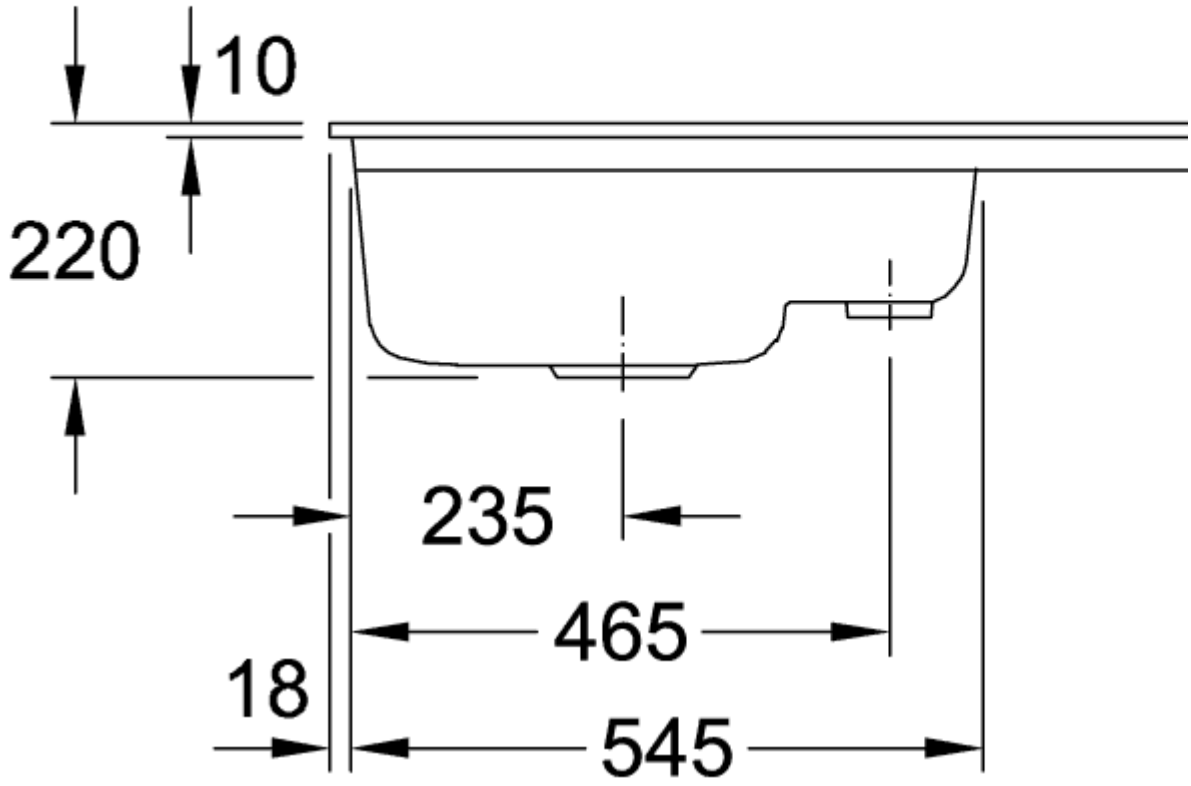
10
220
235
465
18
545
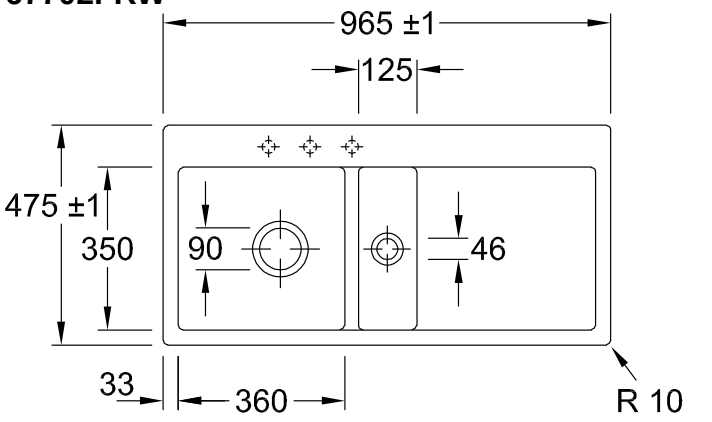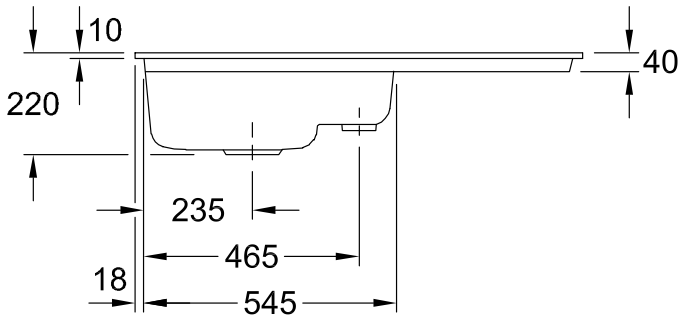
67702FRW