CONDOR 60 LAVELLO RETTANGOLARE

SCHEDA INFORMATIVA DEL PRODOTTO

Titolo dell'articolo	Villeroy & Boch Condor 60 Lavello, incluso Raccogli-rifiuti, Batteria di scarico a saltarello, di Ceramica, 1000 x 510 mm, Stone White CeramicPlus
Numero dell'articolo	675902RW
Montaggio / Tipo di montaggio	installazione a montaggio superficiale
Istruzioni di montaggio	larghezza minima dell’unità: 60 cm
In dotazione	1 x lavello , 1 x scarico ad eccentrico 1 x tappo di copertura, rotondo
Lunghezza in mm	510
Larghezza in mm	1000
Altezza in mm	200
Profondità interna	180
Collezione	Condor 60
Materiale	Ceramica
Codice colore	Stone White CeramicPlus
Altro materiale	Cestello: Acciaio inossidabile Valvola: Acciaio inossidabile
Posizione bacino principale	Lavandino, reversibile
Funzione del raccordo di scarico	scarico ad eccentrico
Codice colore	Stone White
Altri codici colore	Cestello: Cromato, Valvola: Cromato

DISEGNI TECNICI

675902RW

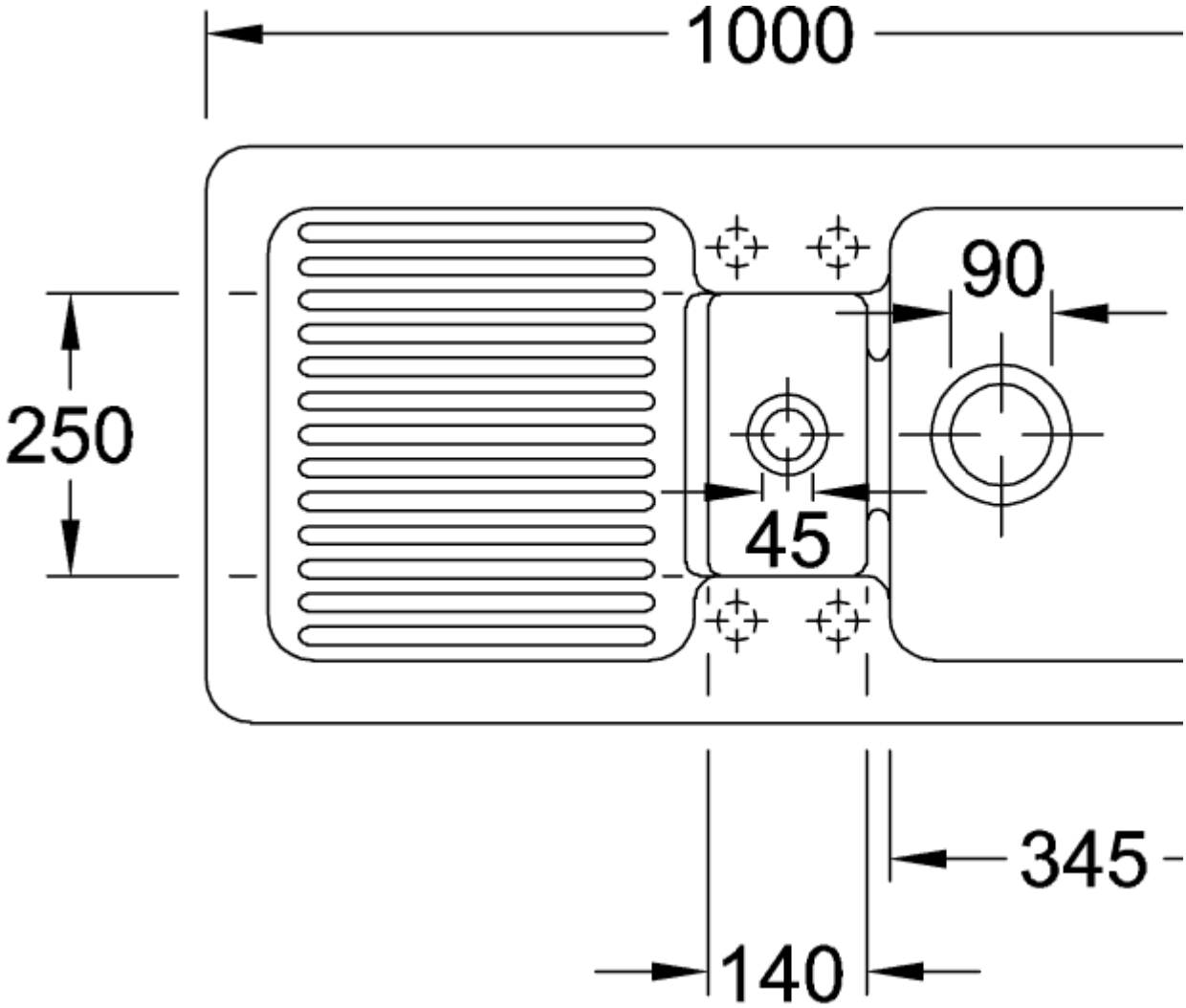
1000
90
250
45
345
140

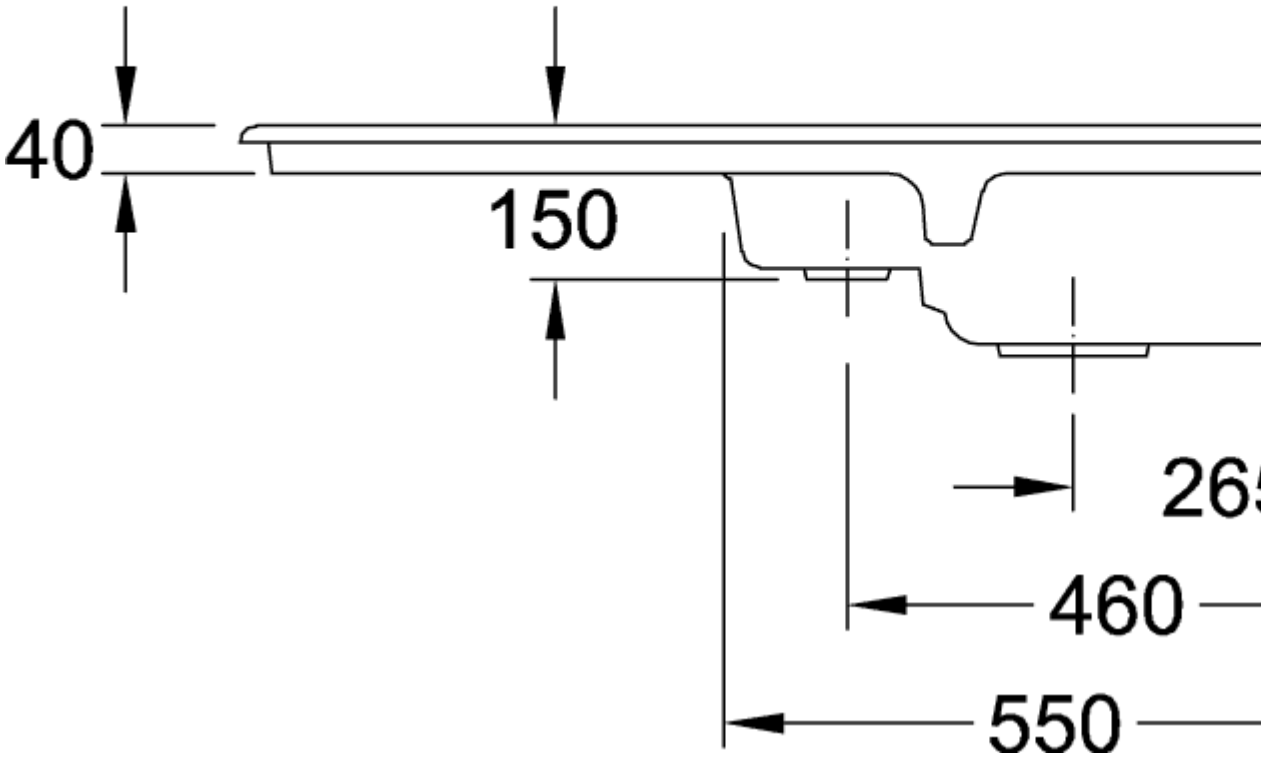
40
150
460
550
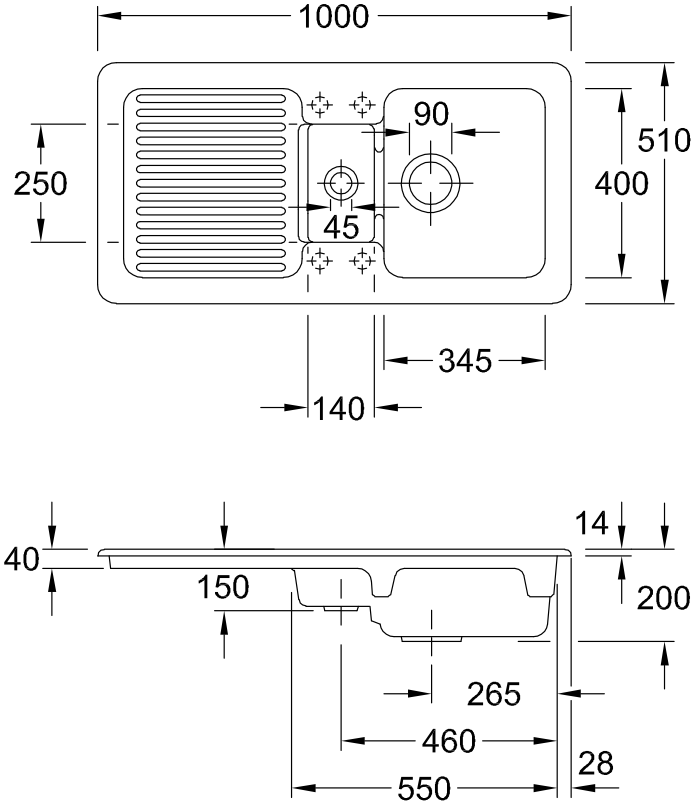
675902RW