LAVELLO SINGOLO LAVELLO SINGOLO RETTANGOLARE

SCHEDA INFORMATIVA DEL PRODOTTO

Titolo dell'articolo	Villeroy & Boch Lavello singolo Lavello singolo, incluso Batteria di scarico a saltarello, Tasselli di fissaggio, di Ceramica, 595 x 630 mm, Snow White CeramicPlus
Numero dell'articolo	632062KG
Montaggio / Tipo di montaggio	installazione a montaggio superficiale
Istruzioni di montaggio	larghezza minima dell’unità: 60 cm, Installazione su un armadietto o mensole montate a parete.
In dotazione	1 x lavello , 1 x scarico ad eccentrico 1 x tappo di copertura, rotondo 1 x set di fissaggio per installazione in un armadietto sottolavello
Lunghezza in mm	630
Larghezza in mm	595
Altezza in mm	220
Profondità interna	180
Collezione	Lavello singolo
Materiale	Ceramica
Codice colore	Snow White CeramicPlus
Altro materiale	Cestello: Acciaio inossidabile Valvola: Acciaio inossidabile
Posizione bacino principale	Lavandino centrato
Funzione del raccordo di scarico	scarico ad eccentrico
Codice colore	Snow White
Altri codici colore	Cestello: Cromato, Valvola: Cromato

DISEGNI TECNICI

632062KG

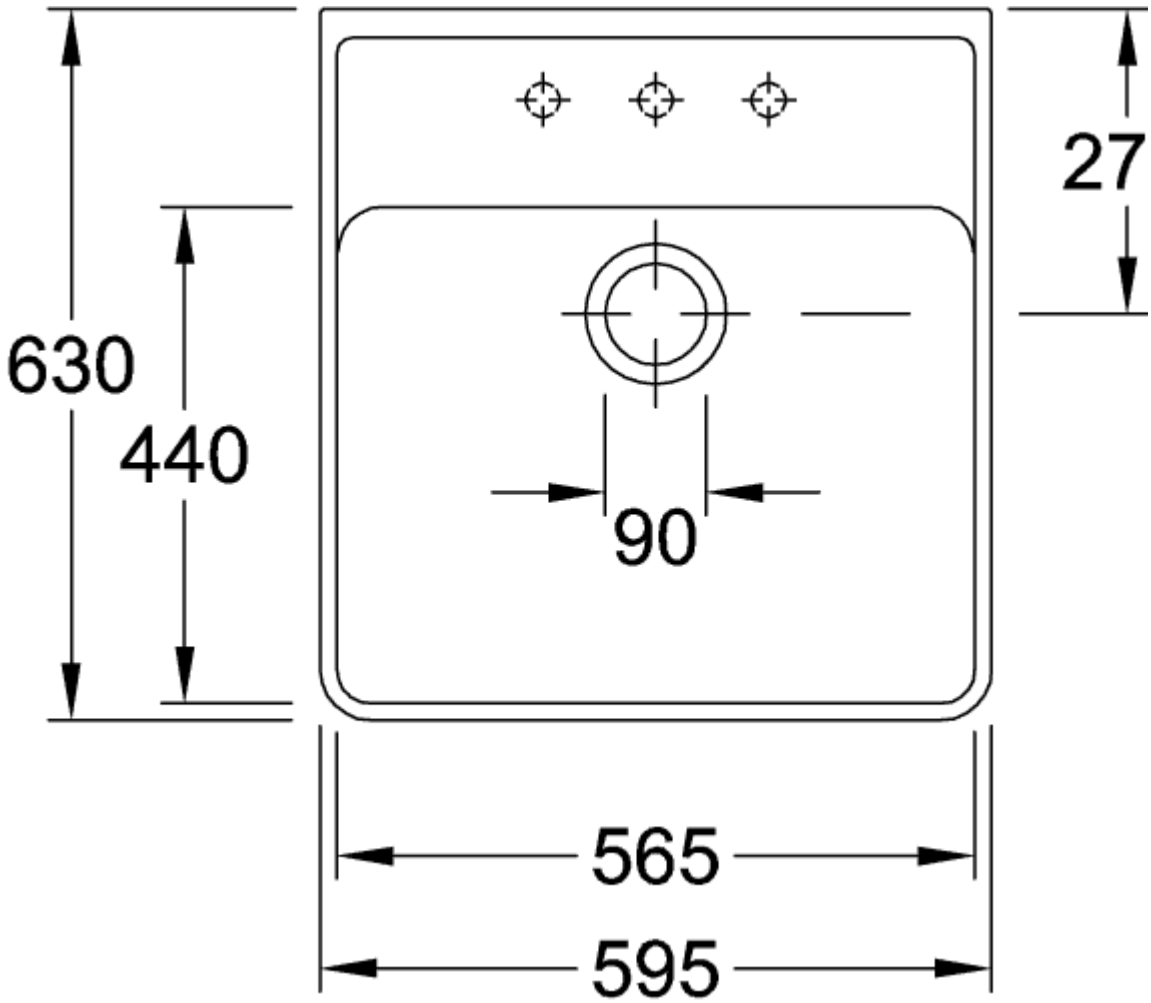
630
440
27
90
565
595

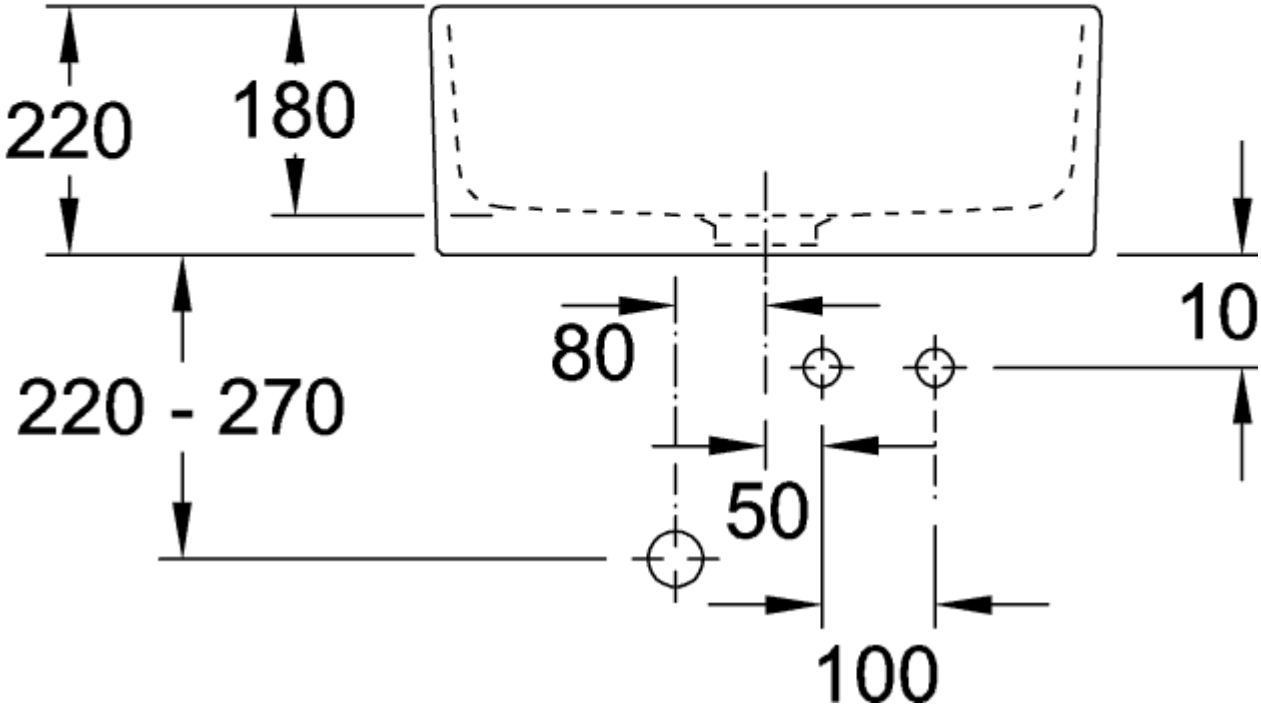
220
180
220 - 270
80
50
100
10
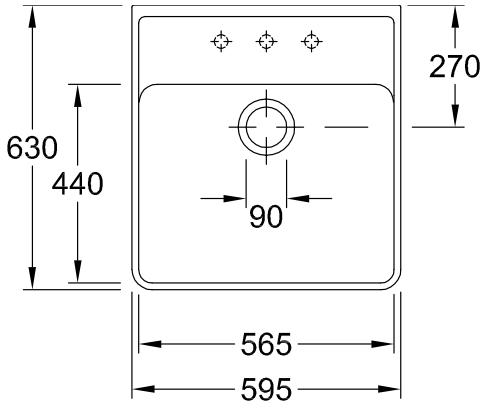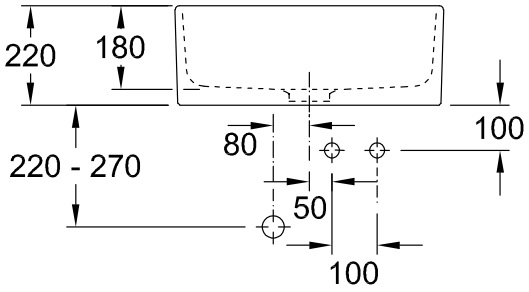
632062KG