SILUET 60 S FLAT LAVELLO RETTANGOLARE

SCHEDA INFORMATIVA DEL PRODOTTO

Titolo dell'articolo	Villeroy & Boch Siluet 60 S flat Lavello, incluso Batteria di scarico filtro a cestello, di TitanCeram, 600 x 510 mm, Bianco Alpin CeramicPlus
Numero dell'articolo	33461FR1
Montaggio / Tipo di montaggio	installazione a incasso
Istruzioni di montaggio	larghezza minima dell’unità: 60 cm
In dotazione	1 x lavello , 1 x scarico a comando manuale
Lunghezza in mm	510
Larghezza in mm	600
Altezza in mm	220
Profondità interna	200
Collezione	Siluet 60 S flat
Materiale	TitanCeram
Codice colore	Bianco Alpin CeramicPlus
Altro materiale	Cestello: Acciaio inossidabile Valvola: Acciaio inossidabile
Posizione bacino principale	Lavandino, reversibile
Funzione del raccordo di scarico	scarico a comando manuale
Codice colore	Bianco Alpin
Altri codici colore	Cestello: Cromato, Valvola: Cromato

DISEGNI TECNICI

33461FR1

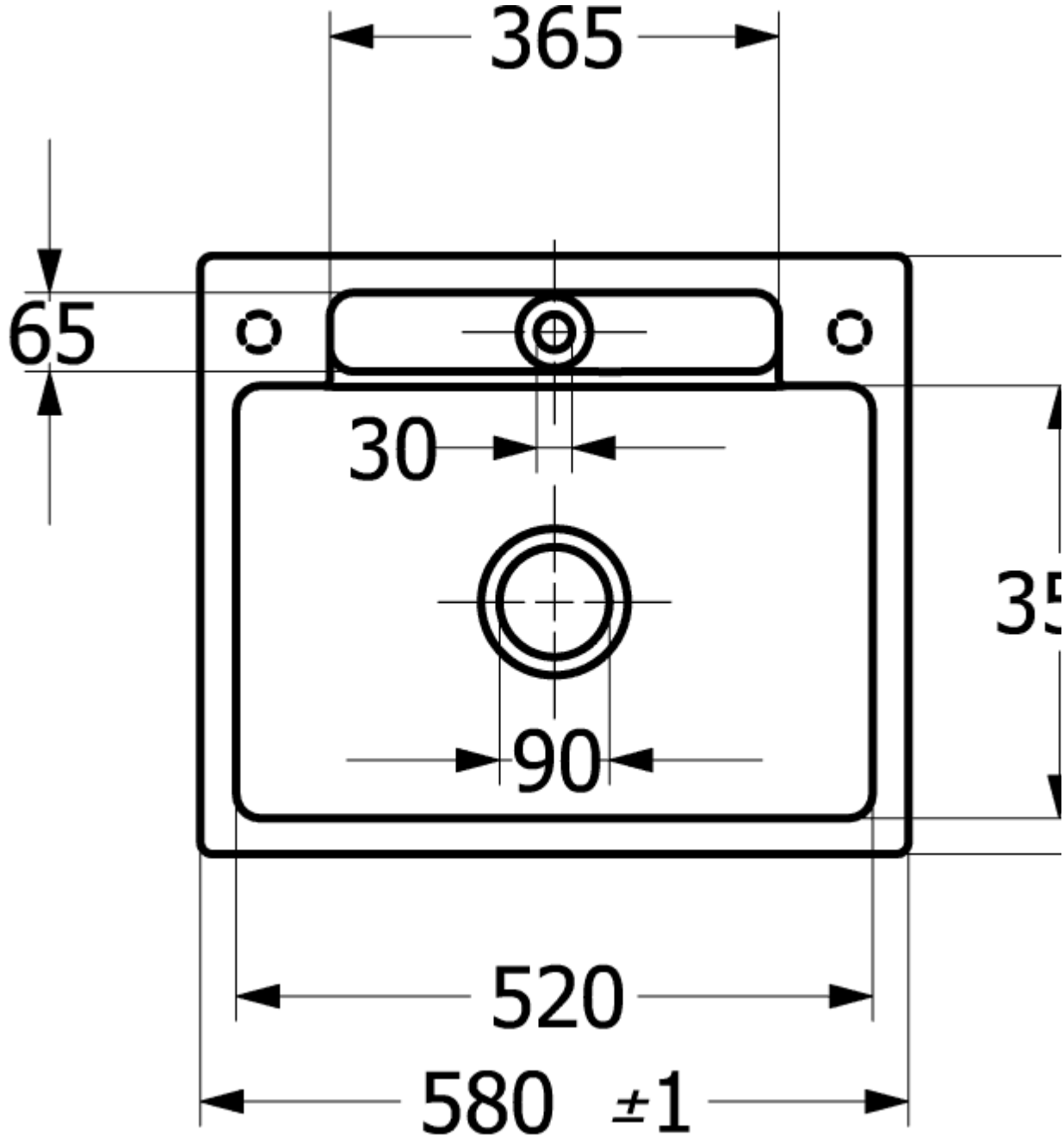

1
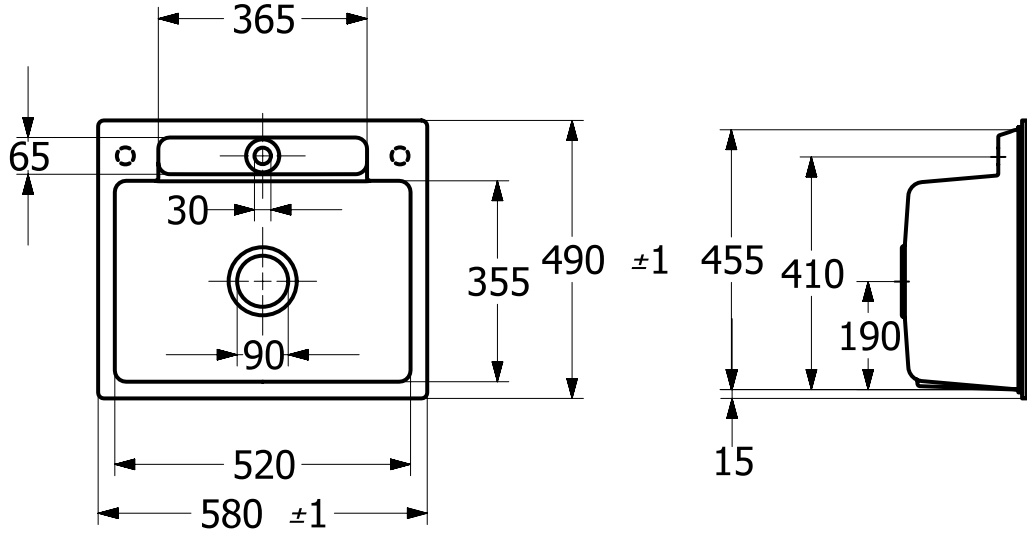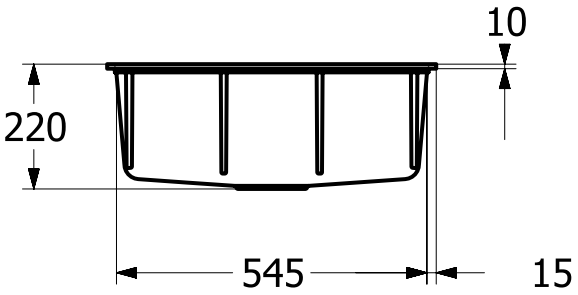
33461FR1