LAVELLO DOPPIO 90 X LAVELLO DOPPIO RETTANGOLARE

SCHEDA INFORMATIVA DEL PRODOTTO

Titolo dell'articolo	Villeroy & Boch Lavello doppio 90 X Lavello doppio, incluso Batteria di scarico a saltarello, di Ceramica, 900 x 550 mm, Bianco Alpin CeramicPlus
Numero dell'articolo	639002R1
Montaggio / Tipo di montaggio	installazione a montaggio superficiale
Istruzioni di montaggio	larghezza minima dell’unità: 90 cm, La parte posteriore non è smaltata e la proiezione è di 50 cm. Lo sbalzo varia a seconda del produttore dell’arredamento.|si raccomanda l’installazione su banconi in pietra naturale/pietra artificiale
In dotazione	1 x lavello , 1 x scarico ad eccentrico 1 x tappo di copertura, rotondo
Lunghezza in mm	550
Larghezza in mm	900
Altezza in mm	220
Profondità interna	200
Collezione	Lavello doppio 90 X
Materiale	Ceramica
Codice colore	Bianco Alpin CeramicPlus
Altro materiale	Cestello: Acciaio inossidabile Valvola: Acciaio inossidabile
Funzione del raccordo di scarico	scarico ad eccentrico
Codice colore	Bianco Alpin
Altri codici colore	Cestello: Cromato, Valvola: Cromato

DISEGNI TECNICI

639002R1

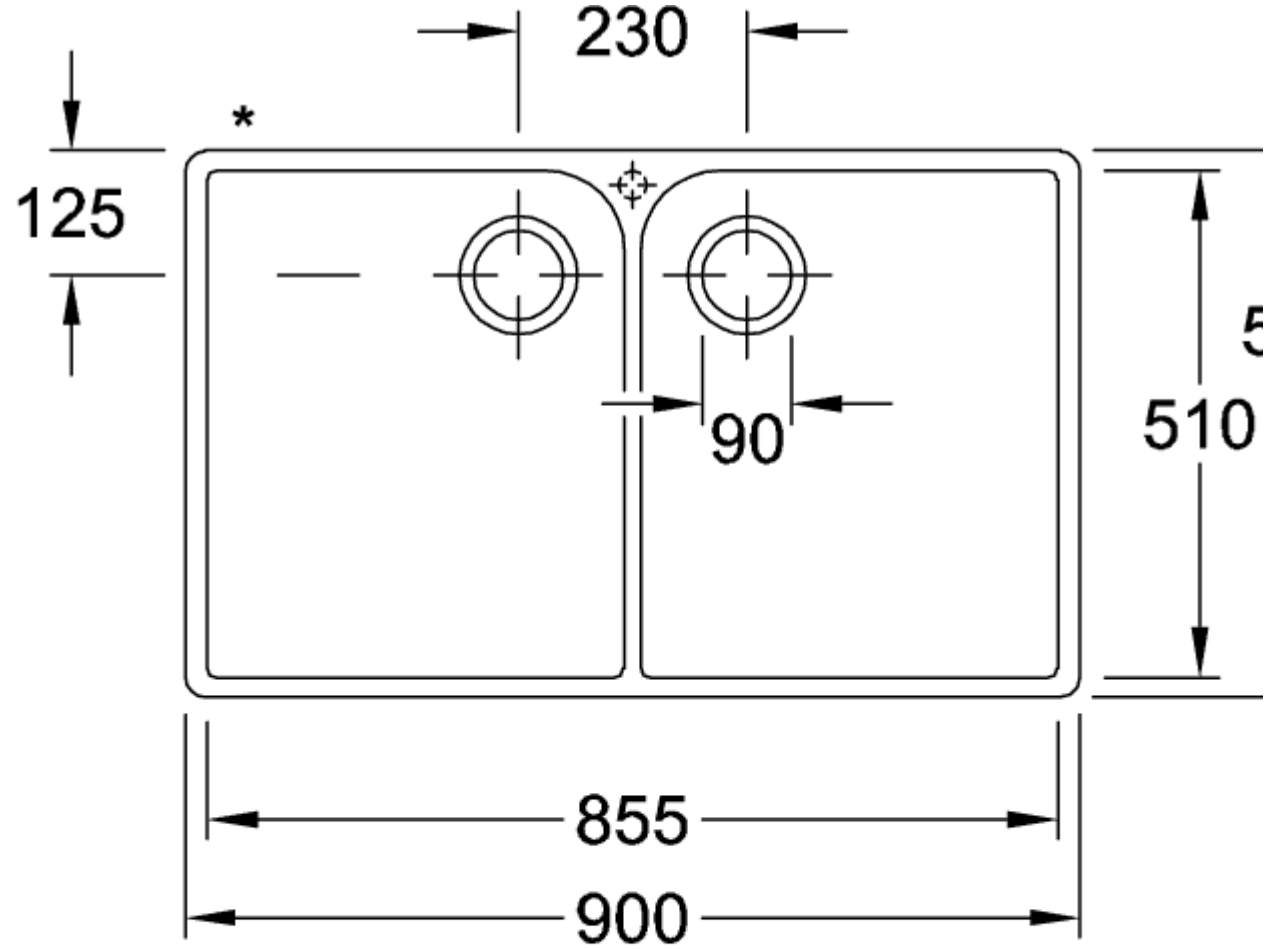

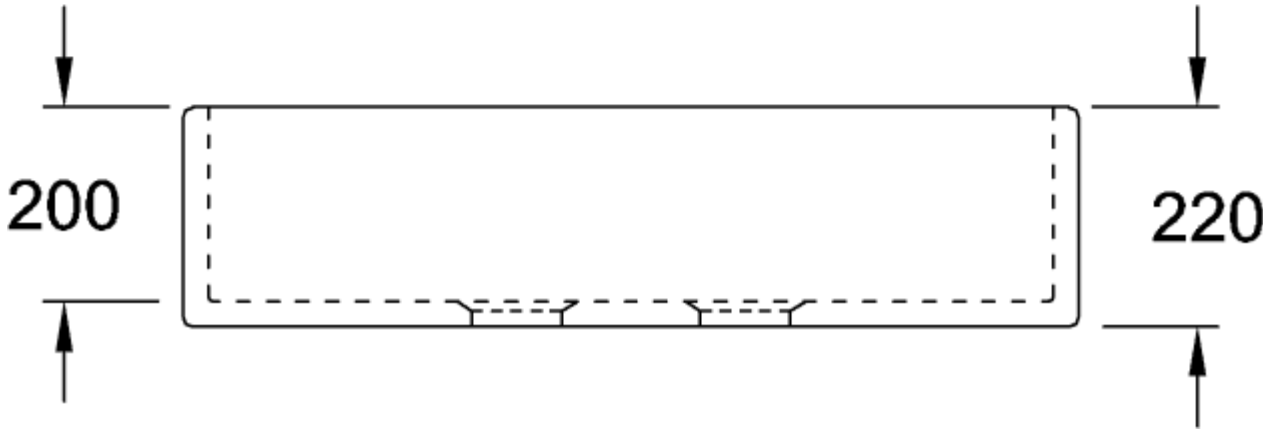
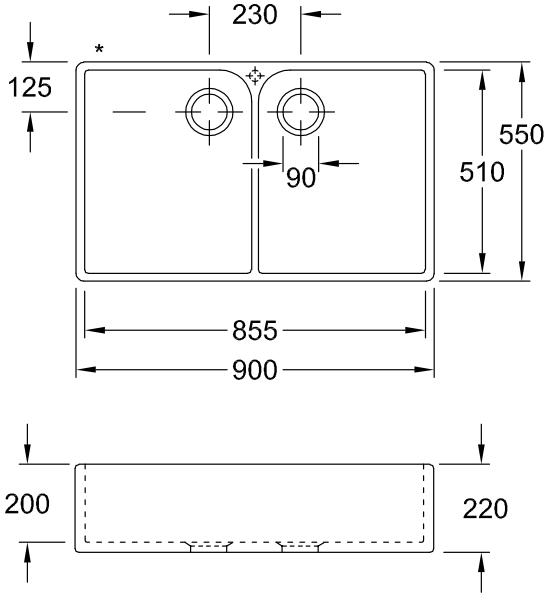
639002R1