SUBWAY STYLE 50 LAVELLO RETTANGOLARE

SCHEDA INFORMATIVA DEL PRODOTTO

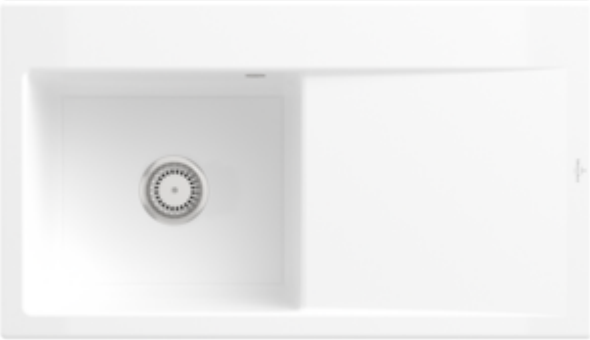

Titolo dell'articolo	Villeroy & Boch Subway Style 50 Lavello, incluso Batteria di scarico filtro a cestello, di Ceramica, 900 x 510 mm, Bianco Alpin CeramicPlus
Numero dell'articolo	335201R1
Montaggio / Tipo di montaggio	installazione a montaggio superficiale
Istruzioni di montaggio	larghezza minima dell’unità: 50 cm
In dotazione	1 x lavello , 1 x scarico a comando manuale
Lunghezza in mm	510
Larghezza in mm	900
Altezza in mm	220
Profondità interna	200
Collezione	Subway Style 50
Materiale	Ceramica
Codice colore	Bianco Alpin CeramicPlus
Altro materiale	Cestello: Acciaio inossidabile Valvola: Acciaio inossidabile
Posizione bacino principale	Lavandino a sinistra
Funzione del raccordo di scarico	scarico a comando manuale
Codice colore	Bianco Alpin
Altri codici colore	Cestello: Cromato, Valvola: Cromato

DISEGNI TECNICI

335201R1

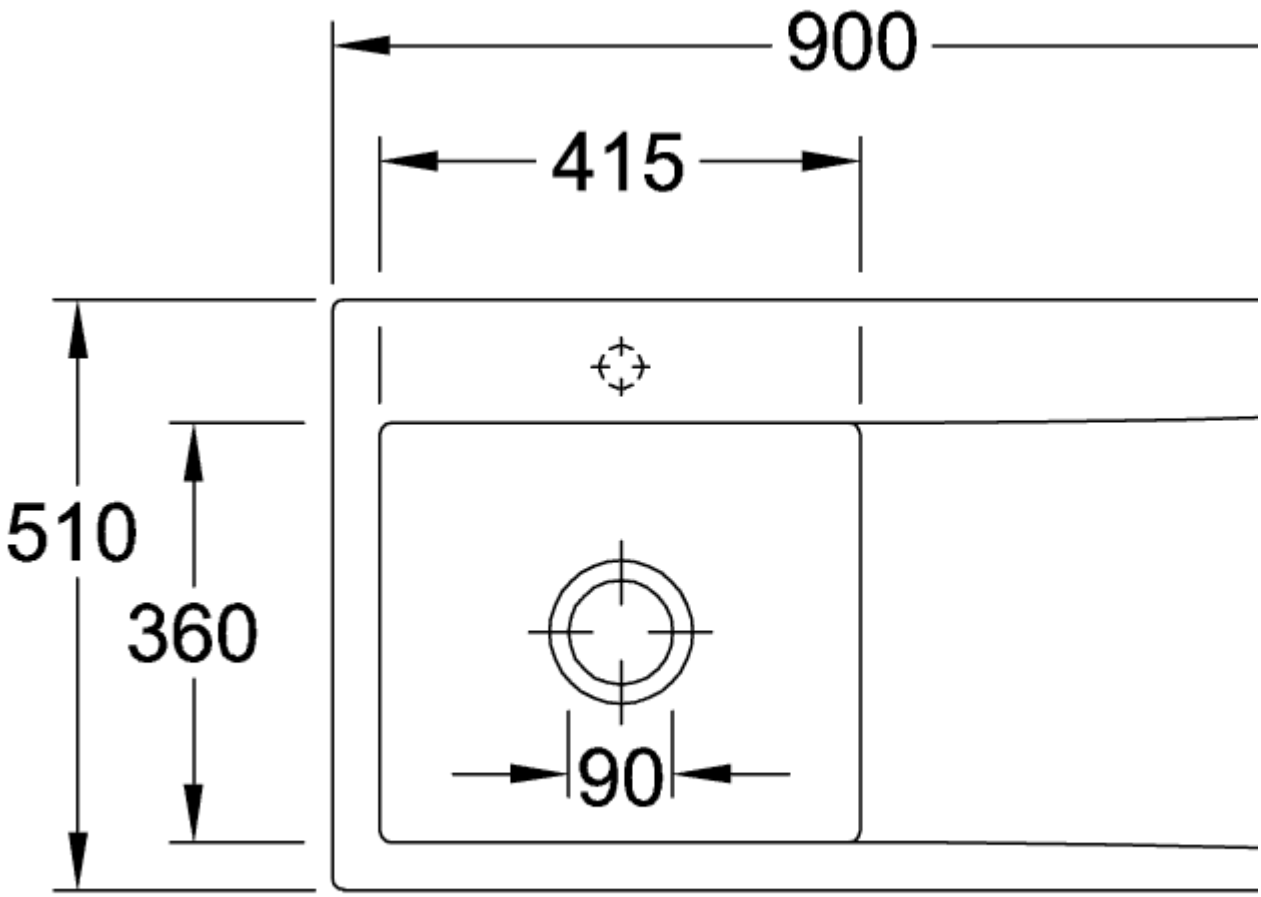
900
415
510
360
90

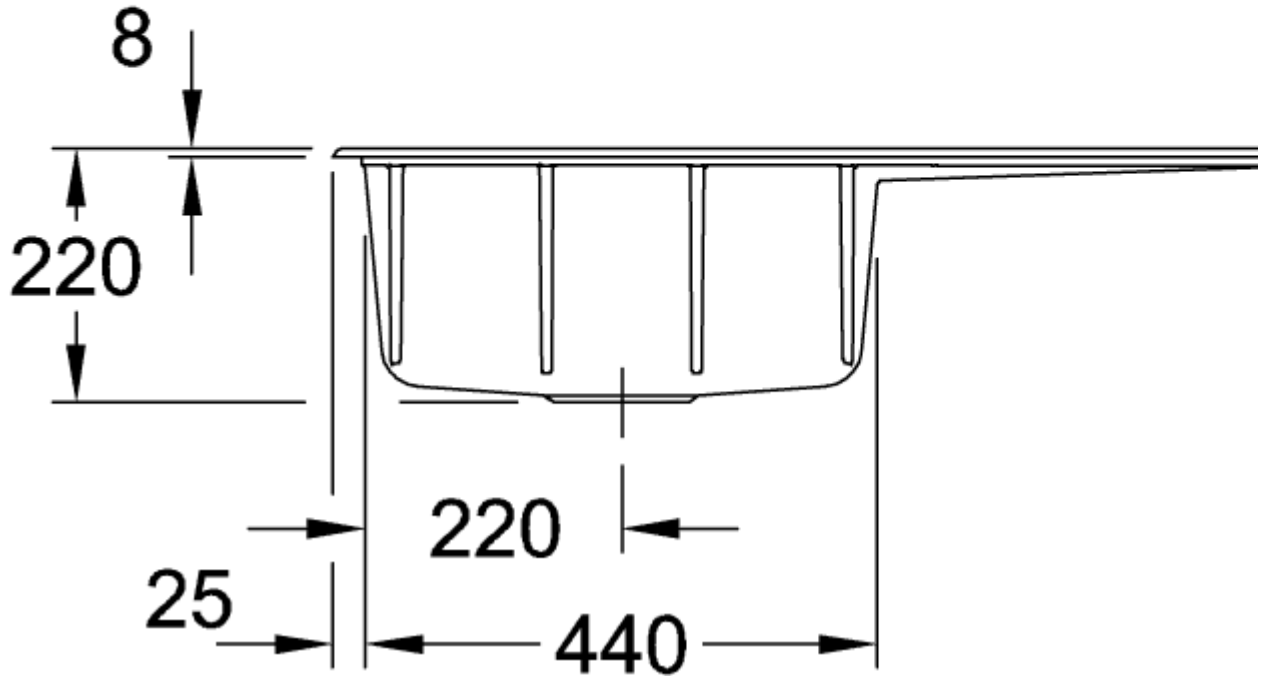
8
220
220
25
440
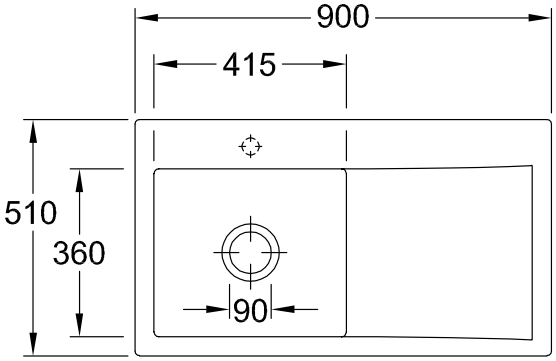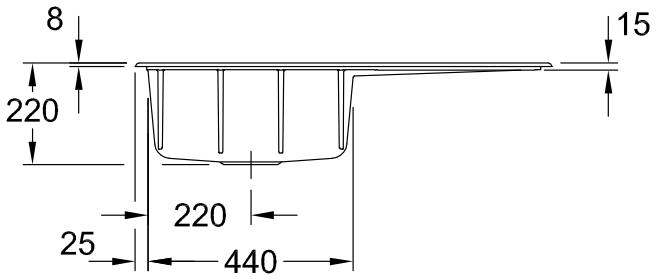
335201R1