ARCHITECTURA PIATTO DOCCIA RETTANGOLARE

SCHEDA INFORMATIVA DEL PRODOTTO

Titolo dell'articolo	Villeroy & Boch Architectura Piatto doccia, 1600 x 800 x 48 mm, Bianco Alpin
Numero dell'articolo	UDA1680ARA248V-01
Montaggio / Tipo di montaggio	Montaggio superficiale, Installazione angolare|installazione a incasso|Installazione su una base
Istruzioni di montaggio	L'altezza di installazione del piatto doccia può essere ridotta di 30 mm se si utilizza il raccordo di scarico Viega 634 100. Attenzione! Questo raccordo di scarico non è conforme a EN274., A partire dalla misura 1400 x 900 sono necessari rispettivamente due sostegni (U82990000).
In dotazione	1 x piatto doccia rettangolare , 1 x copri-piletta in Bianco Alpin (01), colori matt coordinati per piletta di scarico in colori opachi.
Lunghezza in mm	1600
Larghezza in mm	800
Altezza in mm	48
Profondità interna	15
Collezione	Architectura
Materiale	Acrilico
Codice colore	Bianco Alpin
Altro materiale	Copri-piletta: Acrilico
Altre finiture	Copri-piletta: lucido
Forma	Rettangolare
Codice colore	Bianco Alpin
Altri codici colore	Copri-piletta: Bianco Alpin
Finitura antibatterica (con AntiBac)	no
Facile pulizia delle superfici (CeramicPlus)	no
Con effetto antiscivolo	no

DISEGNI TECNICI

UDA1680ARA248V-01

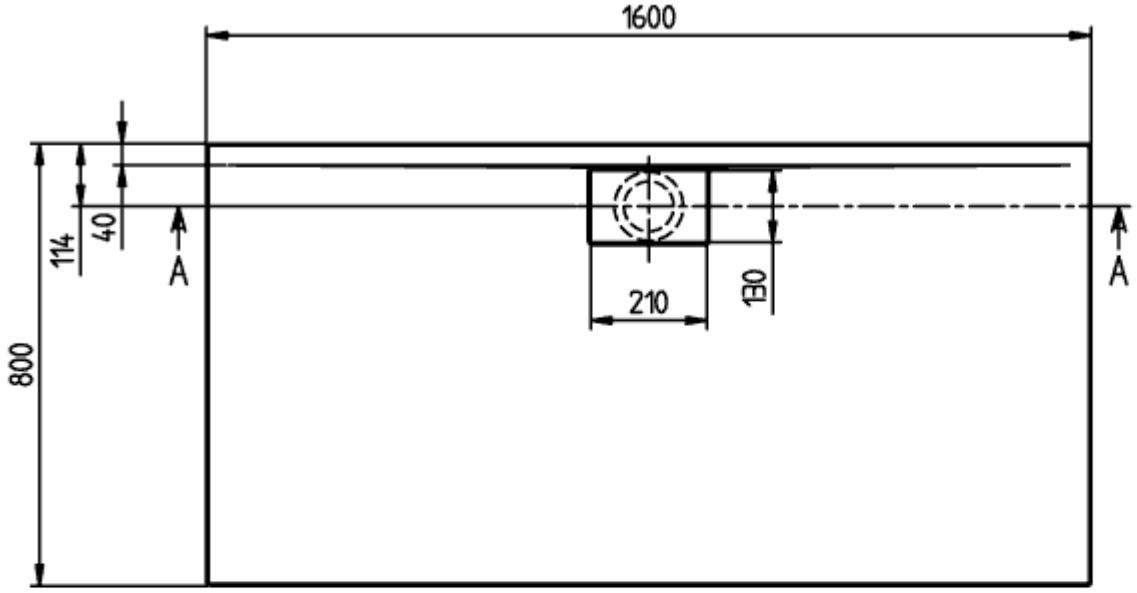

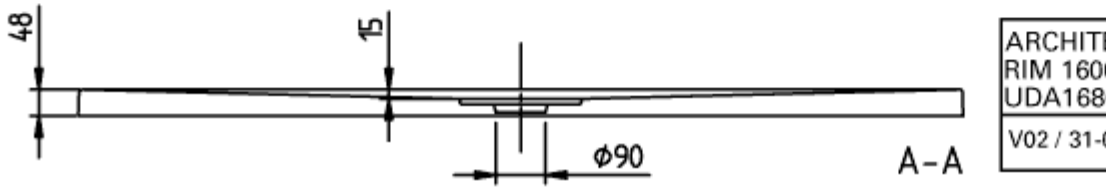

UDA1680ARA248V-01

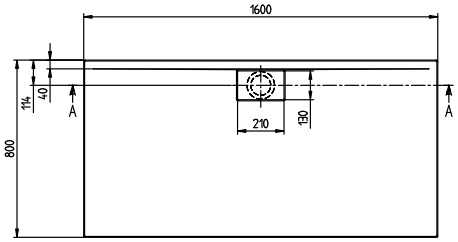

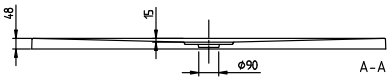

ARCHITECTURA METAL RIM 1600x800 UDA1680ARA248	Villeroy & Boch 1748
V02 / 31-03-2021	