ARCHITECTURA PIATTO DOCCIA RETTANGOLARE

SCHEDA INFORMATIVA DEL PRODOTTO

Titolo dell'articolo	Villeroy & Boch Architectura Piatto doccia, 1500 x 800 x 15 mm, Bianco Alpin
Numero dell'articolo	UDA1580ARA215V-01
Montaggio / Tipo di montaggio	Montaggio superficiale, Installazione angolare|installazione a incasso|Installazione su una base
Istruzioni di montaggio	Per MetalRim con un'altezza del bordo di 15 mm consigliamo di provvedere ad una tenuta composita conforme alla normativa ETAG 022 sul massetto sotto il piatto doccia per escludere il pericolo di macerazione del massetto., A partire dalla misura 1400 x 900 sono necessari rispettivamente due sostegni (U82990000).|L'altezza di installazione del piatto doccia può essere ridotta di 30 mm se si utilizza il raccordo di scarico Viega 634 100. Attenzione! Questo raccordo di scarico non è conforme a EN274.
In dotazione	1 x piatto doccia rettangolare , 1 x copri-piletta in Bianco Alpin (01), colori matt coordinati per piletta di scarico in colori opachi.
Lunghezza in mm	1500
Larghezza in mm	800
Altezza in mm	15
Profondità interna	15
Collezione	Architectura
Materiale	Acrilico
Codice colore	Bianco Alpin
Altro materiale	Copri-piletta: Acrilico
Altre finiture	Copri-piletta: lucido
Forma	Rettangolare
Codice colore	Bianco Alpin
Altri codici colore	Copri-piletta: Bianco Alpin
Finitura antibatterica (con AntiBac)	no
Facile pulizia delle superfici (CeramicPlus)	no
Con effetto antiscivolo	no

DISEGNI TECNICI

UDA1580ARA215V-01

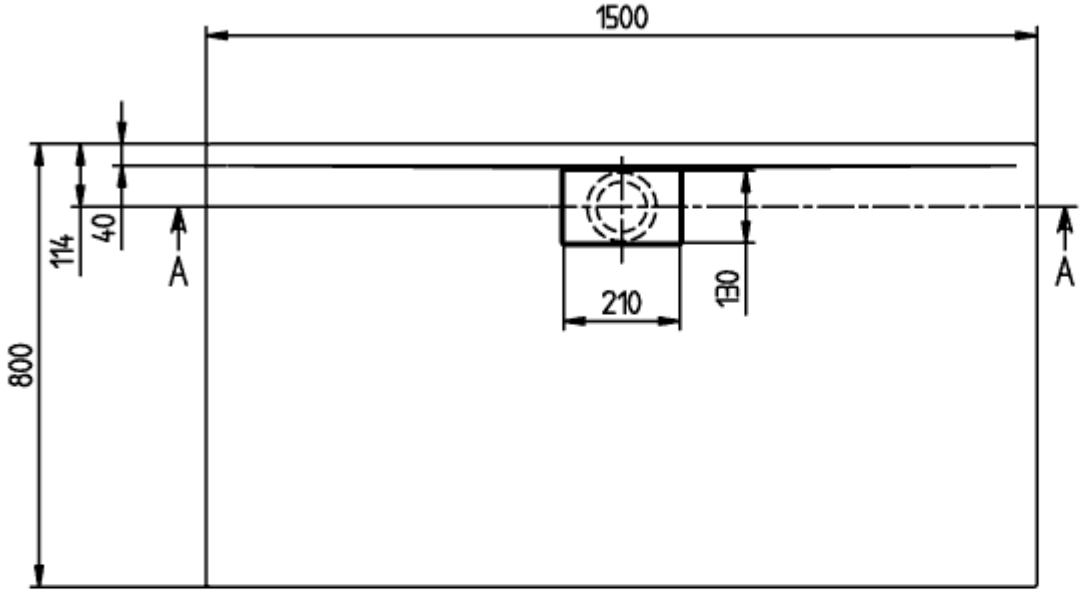

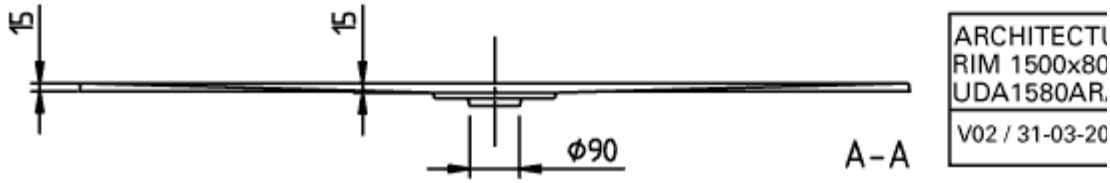

UDA1580ARA215V-01

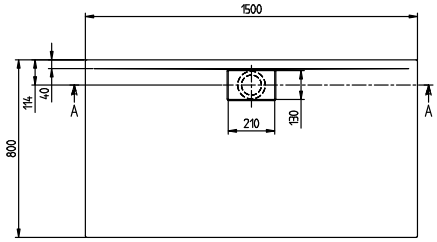

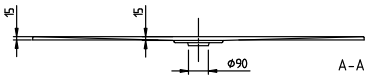

ARCHITECTURA METAL RIM 1500x800 UDA1580ARA215	Villeroy & Boch 1748
V02 / 31-03-2021	