AVENTO VASCA DA BAGNO RETTANGOLARE

SCHEDA INFORMATIVA DEL PRODOTTO

Titolo dell'articolo	Villeroy & Boch Avento Vasca da bagno, 1700 x 700 mm, Bianco Alpin
Numero dell'articolo	UBA177AVN2V-01
Montaggio / Tipo di montaggio	Integrato
In dotazione	1 x vasca da bagno rettangolare
Lunghezza in mm	1700
Larghezza in mm	700
Altezza in mm	505
Profondità interna	440
Collezione	Avento
Materiale	Acrilico
Codice colore	Bianco Alpin
Con troppopieno	sì
Numero di persone	2
Forma	Rettangolare
Codice colore	Bianco Alpin
Con effetto antiscivolo	no
Scarico / Scarico	scarico centrale
Forma interna	rettangolare
SilentFlow	no

DISEGNI TECNICI

UBA177AVN2V-01

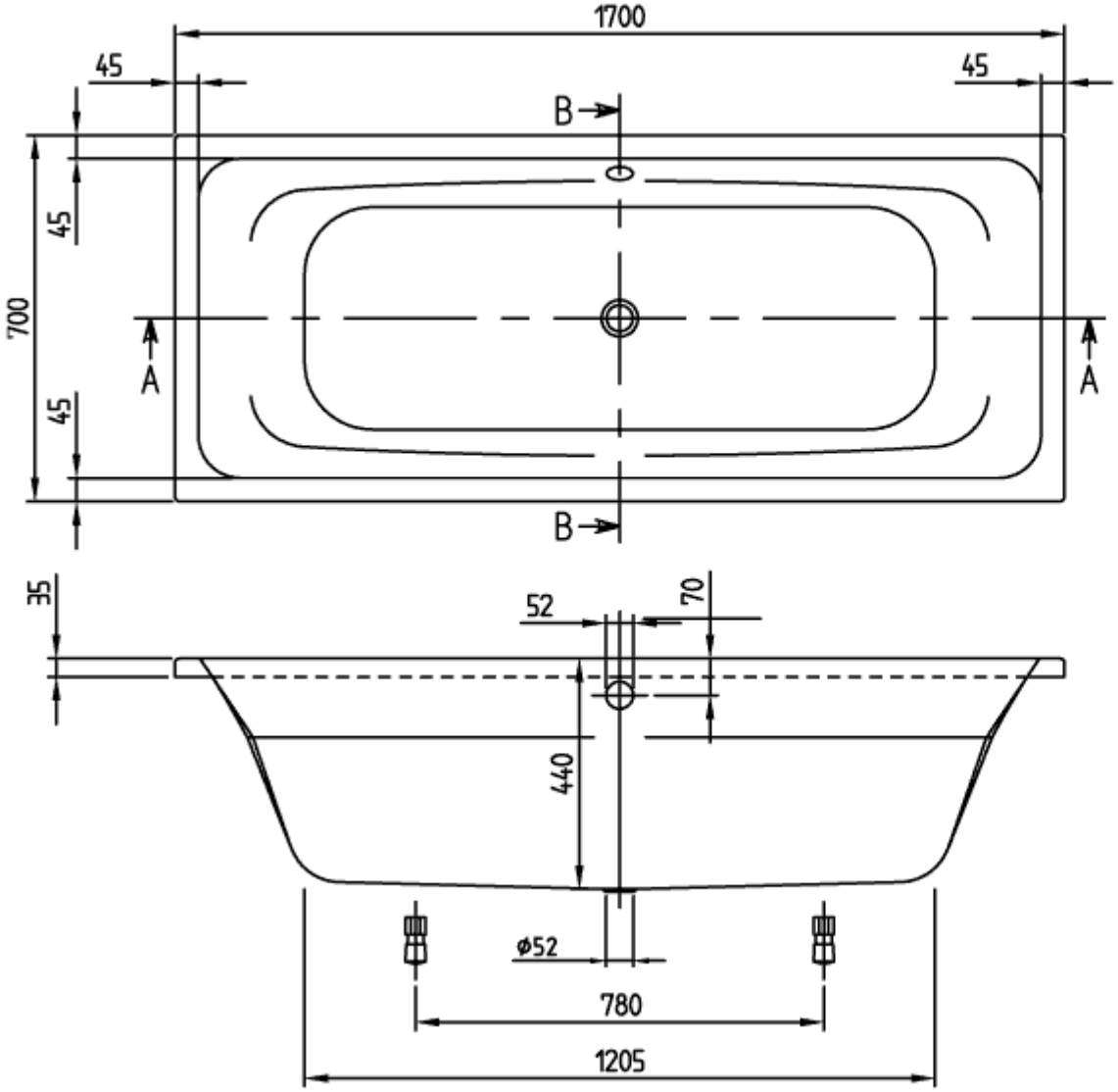

UBA177AVN2V-01

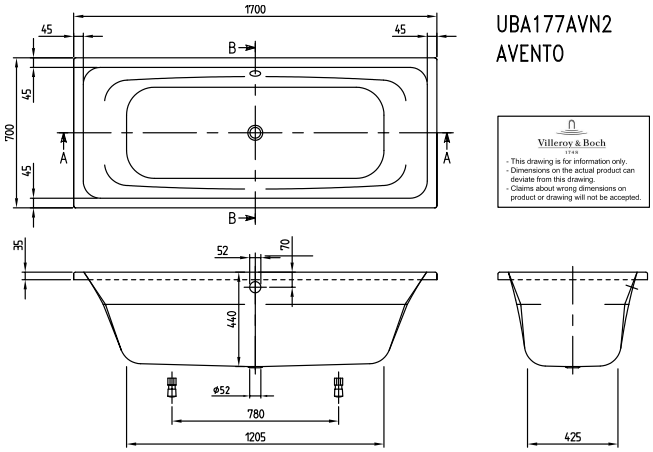

UBA177AVN2
AVENTO

Villeroy & Boch
1748

- This drawing is for information only.
- Dimensions on the actual product can deviate from this drawing.
- Claims about wrong dimensions on product or drawing will not be accepted.