FINION MOBILE SOTTOLAVABO RETTANGOLARE / QUADRATO

SCHEDA INFORMATIVA DEL PRODOTTO

Titolo dell'articolo	Villeroy & Boch Finion Mobile sottolavabo, con illuminazione, 2 vani estraibili, 996 x 591 x 498 mm, Glossy White Lacquer / Glossy White Lacquer
Numero dell'articolo	F040GFGF
Montaggio / Tipo di montaggio	montato a parete
Tipo di apertura	2 vani estraibili
Dotazione	1 x divisorio in vetro alto , 2 x vani estraibili con tappeto antiscivolo 3 x divisori in vetro bassi 1 x scatola accessori S 1 x scatola accessori M
In dotazione	1 x mobile sottolavabo , 1 x set di fissaggio
Posizione del lavabo	lavabo al centro
Posizione dell'elemento a scaffale	destra
Profondità in mm	498
Larghezza in mm	996
Altezza in mm	591
Collezione	Finion
Adatto a	mobiletti lavabo selezionati
Funzioni sedile	• con SoftClosing • con illuminazione • con funzione push-open
Materiale frontale	MDF
Finitura del frontale	Vernice
Materiale scocca	MDF
Finitura della scocca	Vernice
Materiale elemento a scaffale	MDF
Finitura dell'elemento a scaffale	Vernice
Forma	Rettangolare / quadrato
Codice colore	Glossy White Lacquer
Codice colore dell'elemento a scaffale	Glossy White Lacquer
Con illuminazione	sì
compatibile con Smart Home	no

DISEGNI TECNICI

F040GFGF

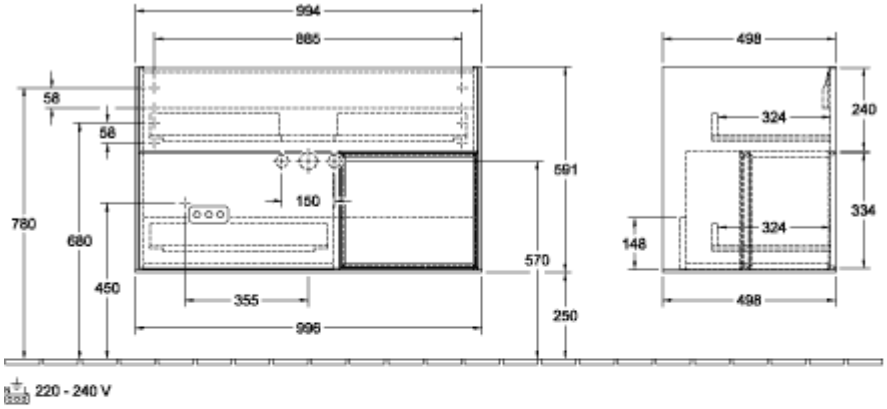

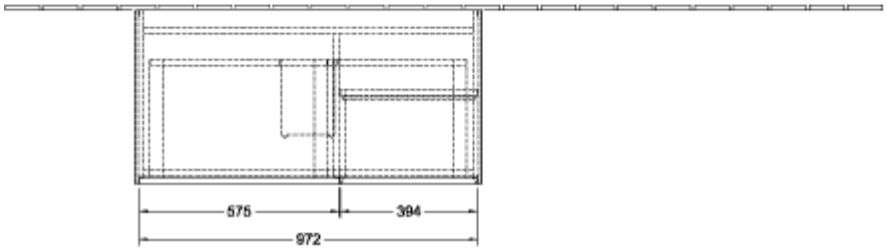
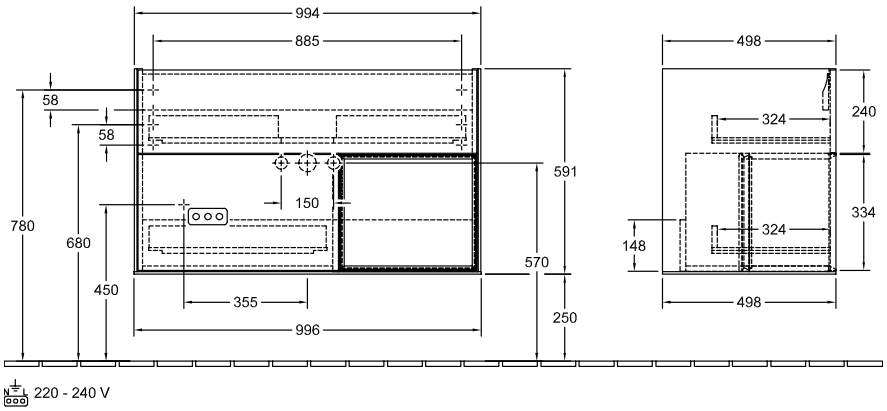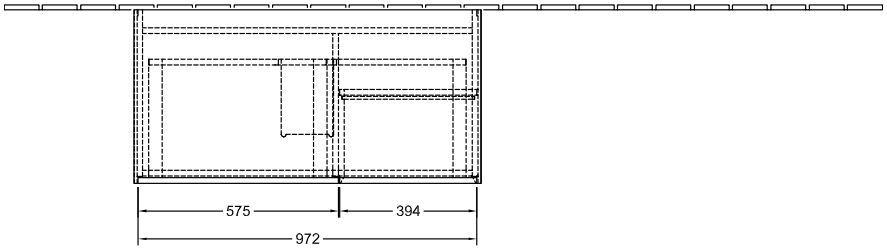
F040GFGF