LEGATO MOBILE SOTTOLAVABO RETTANGOLARE / QUADRATO

SCHEDA INFORMATIVA DEL PRODOTTO

Titolo dell'articolo	Villeroy & Boch Legato Mobile sottolavabo, 1 vano estraibile, 800 x 380 x 500 mm, Glossy White / Glossy White
Numero dell'articolo	B75300DH
Montaggio / Tipo di montaggio	montato a parete
Tipo di apertura	1 vano estraibile
Dotazione	1 x divisorio in vetro alto , 2 x divisori in vetro bassi 1 x scatola accessori L 1 x vano estraibile con tappeto antiscivolo
In dotazione	1 x mobile sottolavabo , 1 x set di fissaggio
Posizione del lavabo	lavabo al centro
Profondità in mm	500
Larghezza in mm	800
Altezza in mm	380
Collezione	Legato
Adatto a	lavabi per montaggio superficiale selezionati
Funzioni sedile	con SoftClosing
Materiale frontale	MDF
Finitura del frontale	Pellicola in acrilico
Materiale scocca	MDF
Finitura della scocca	Pellicola in acrilico
Materiale piano di copertura	Truciolato
Forma	Rettangolare / quadrato
Codice colore	Glossy White
Codice colore del piano di copertura	Glossy White
Con illuminazione	no
compatibile con Smart Home	no

DISEGNI TECNICI

B75300DH

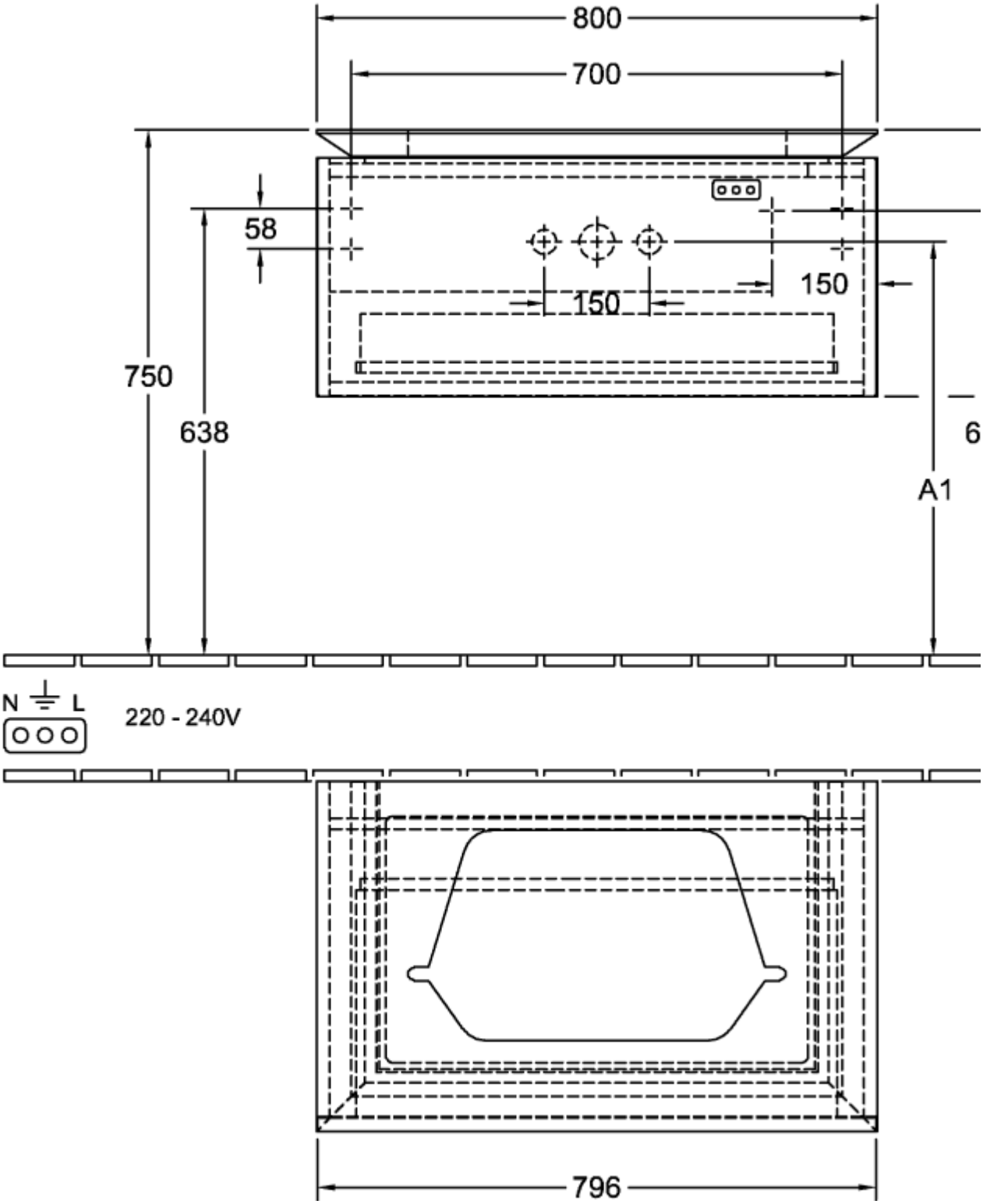

B75300DH

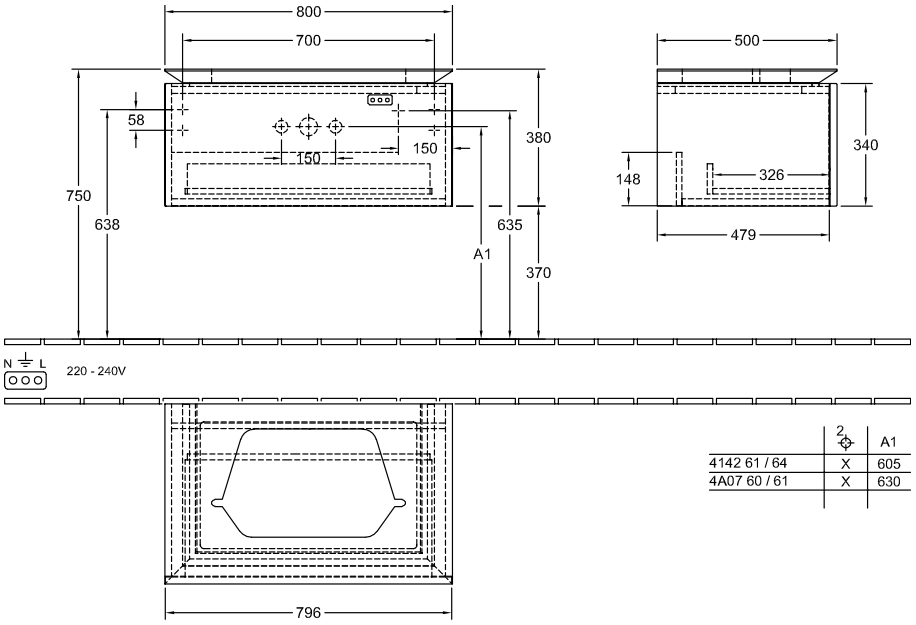

	2	A1
4142 61 / 64	X	605
4A07 60 / 61	X	630