LEGATO MOBILE SOTTOLAVABO RETTANGOLARE / QUADRATO

SCHEDA INFORMATIVA DEL PRODOTTO

Titolo dell'articolo	Villeroy & Boch Legato Mobile sottolavabo, con illuminazione, 1 vano estraibile, 600 x 380 x 500 mm, Black Matt Lacquer / Black Matt Lacquer
Numero dell'articolo	B731L0PD
Montaggio / Tipo di montaggio	montato a parete
Tipo di apertura	1 vano estraibile
Dotazione	1 x divisorio in vetro alto , 2 x divisori in vetro bassi 1 x scatola accessori L 1 x vano estraibile con tappeto antiscivolo
In dotazione	1 x mobile sottolavabo , 1 x set di fissaggio
Posizione del lavabo	lavabo al centro
Profondità in mm	500
Larghezza in mm	600
Altezza in mm	380
Collezione	Legato
Adatto a	lavabi per le mani selezionati
Funzioni sedile	• con SoftClosing • con illuminazione
Materiale frontale	MDF
Finitura del frontale	Vernice
Materiale scocca	MDF
Finitura della scocca	Vernice
Materiale piano di copertura	Truciolato
Forma	Rettangolare / quadrato
Codice colore	Black Matt Lacquer
Codice colore del piano di copertura	Black Matt Lacquer
Con illuminazione	sì
compatibile con Smart Home	no

DISEGNI TECNICI

B731L0PD

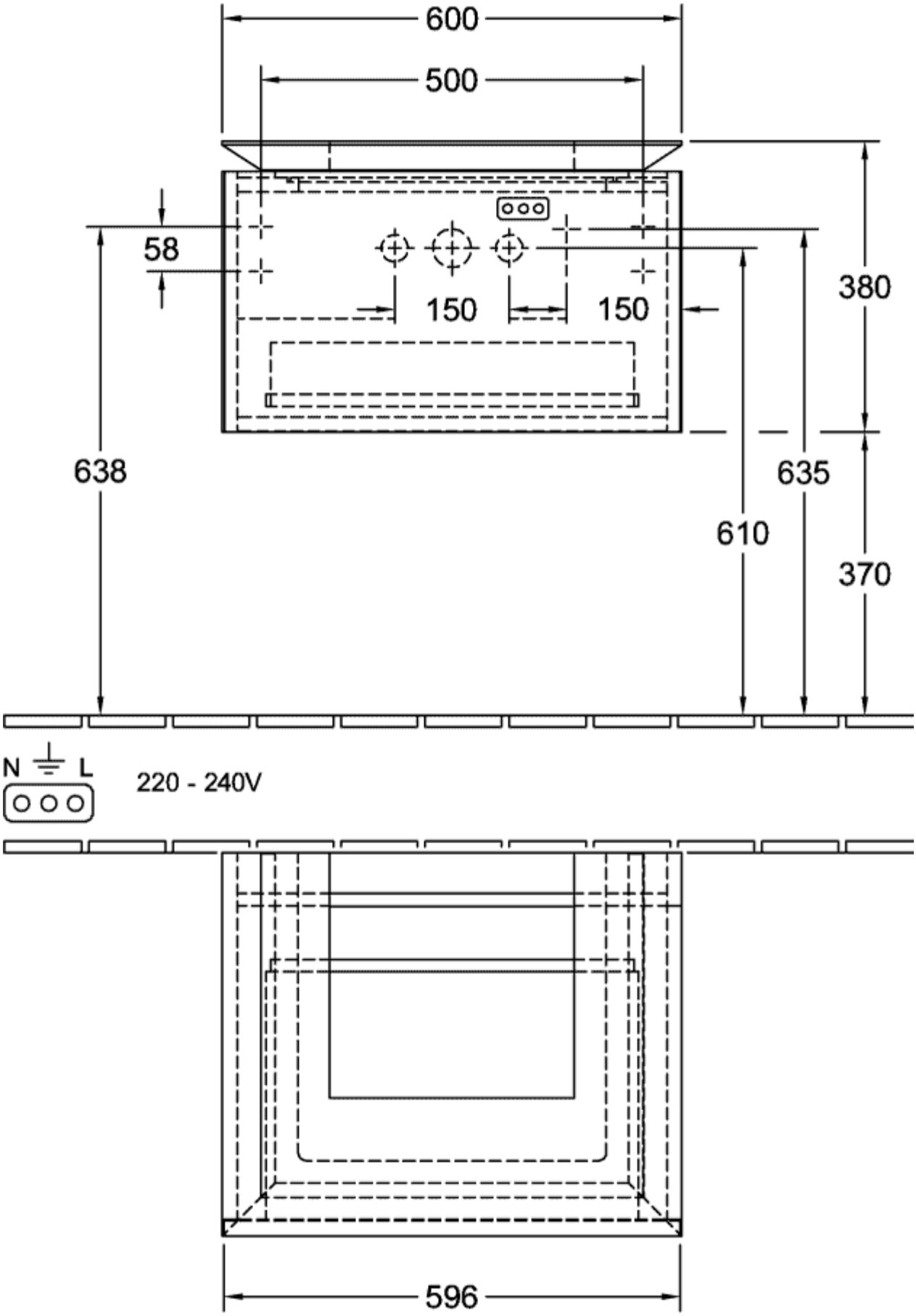

B731L0PD

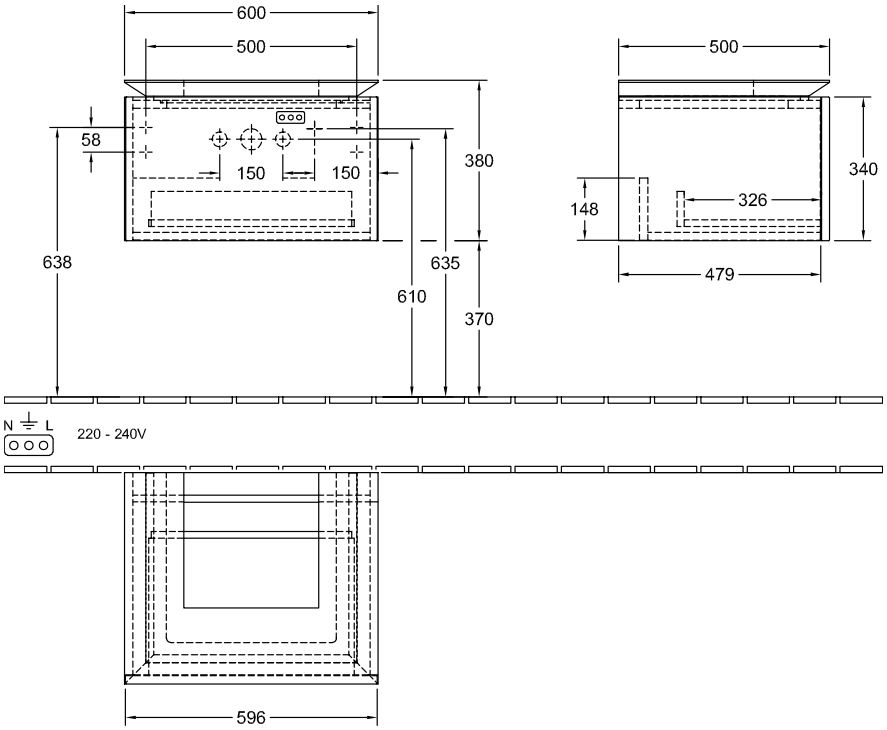
600
500
58
150
150
380
638
635
610
370
N
L
220 - 240V
596
500
340
148
326
479