VENTICELLO MOBILE SOTTOLAVABO RETTANGOLARE / QUADRATO

SCHEDA INFORMATIVA DEL PRODOTTO

Titolo dell'articolo	Villeroy & Boch Venticello Mobile sottolavabo, 2 vani estraibili, 1257 x 436 x 502 mm, Black Matt Lacquer / Black Matt Lacquer
Numero dell'articolo	A94902PD
Montaggio / Tipo di montaggio	montato a parete
Tipo di apertura	2 vani estraibili
Dotazione	2 x divisori in vetro alti , 4 x divisori in vetro bassi 2 x scatola accessori L 2 x vani estraibili
In dotazione	1 x mobile sottolavabo , 1 x set di fissaggio
Posizione del lavabo	per 2 lavabi
Mobile con foro per rubinetteria	Foro per rubinetteria preforato in fabbrica
Profondità in mm	502
Larghezza in mm	1257
Altezza in mm	436
Profondità con maniglia mm	502
Profondità senza maniglia mm	477
Collezione	Venticello
Adatto a	lavabi per montaggio superficiale selezionati
Funzioni sedile	con SoftClosing
Materiale frontale	MDF
Finitura del frontale	Vernice
Materiale scocca	MDF
Finitura della scocca	Vernice
Materiale piano di copertura	MDF
Altro materiale	Maniglia: Alluminio
Altre finiture	Maniglia: Vernice, opaco
Forma	Rettangolare / quadrato
Codice colore	Black Matt Lacquer
Codice colore del piano di copertura	Black Matt Lacquer
Altri codici colore	Maniglia: White
Con illuminazione	no
compatibile con Smart Home	no

DISEGNI TECNICI

A94902PD

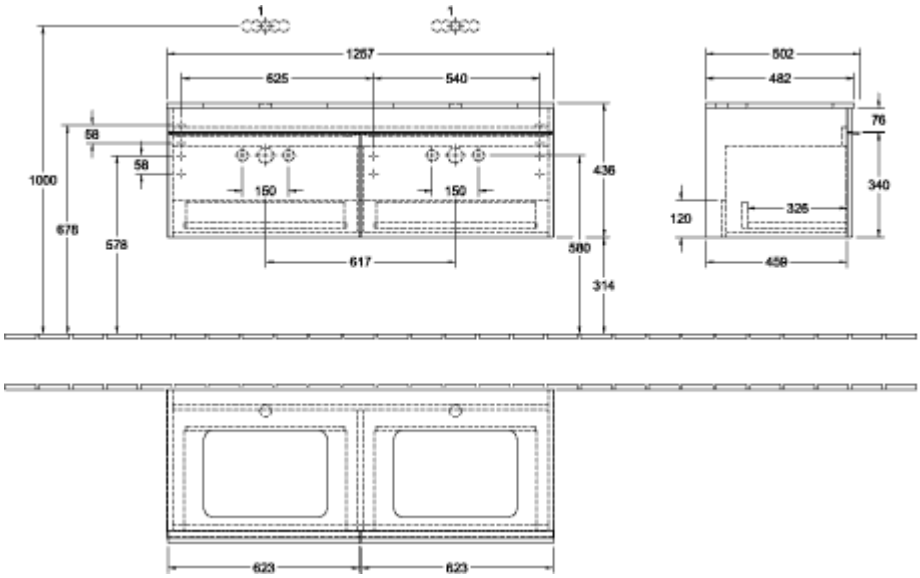
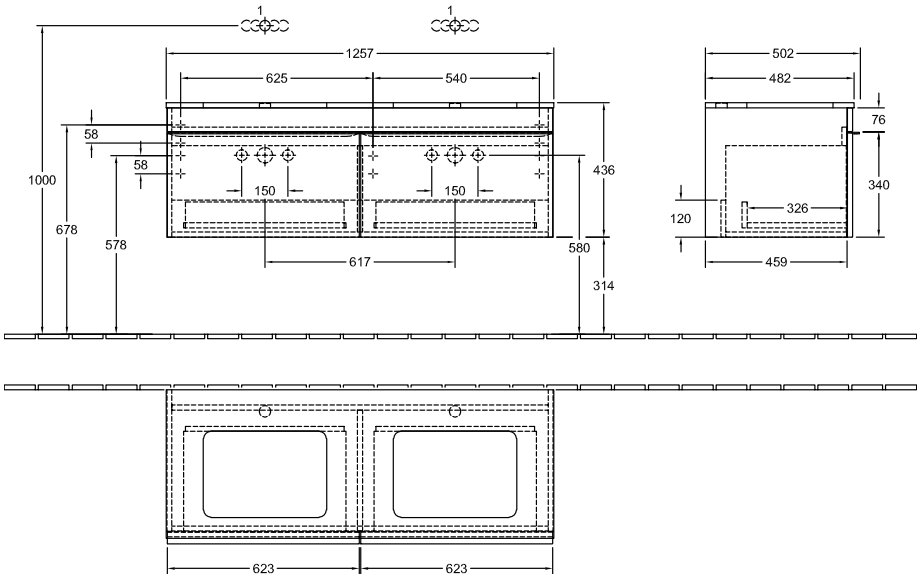
A94902PD