SUBWAY 2.0 ARMADIO LATERALE RETTANGOLARE / QUADRATO

SCHEDA INFORMATIVA DEL PRODOTTO

Titolo dell'articolo	Villeroy & Boch Subway 2.0 Armadio laterale, 1 anta, 2 cassetti, 356 x 857 x 370 mm, Truffle Grey / Glass Silver Grey
Numero dell'articolo	A7130RVG
Montaggio / Tipo di montaggio	montato a parete
Tipo di apertura	1 anta, 2 cassetti
Cerniera dell’anta	cerniera a destra
Dotazione	2 x vani estraibili , 1 x anta 1 x ripiano
In dotazione	1 x armadietto laterale , 1 x set di fissaggio
Profondità in mm	370
Larghezza in mm	356
Altezza in mm	857
Collezione	Subway 2.0
Funzioni sedile	con SoftClosing
Materiale frontale	Truciolato
Finitura del frontale	Rivestimento diretto
Materiale scocca	Truciolato
Finitura della scocca	Rivestimento diretto
Materiale piano di copertura	Vetro
Altro materiale	Maniglia: Plastica
Altre finiture	Maniglia: Vernice, opaco
Forma	Rettangolare / quadrato
Codice colore	Truffle Grey
Codice colore del piano di copertura	Glass Silver Grey
Altri codici colore	Maniglia: argento opaco
Con illuminazione	no
compatibile con Smart Home	no

DISEGNI TECNICI

A7130RVG

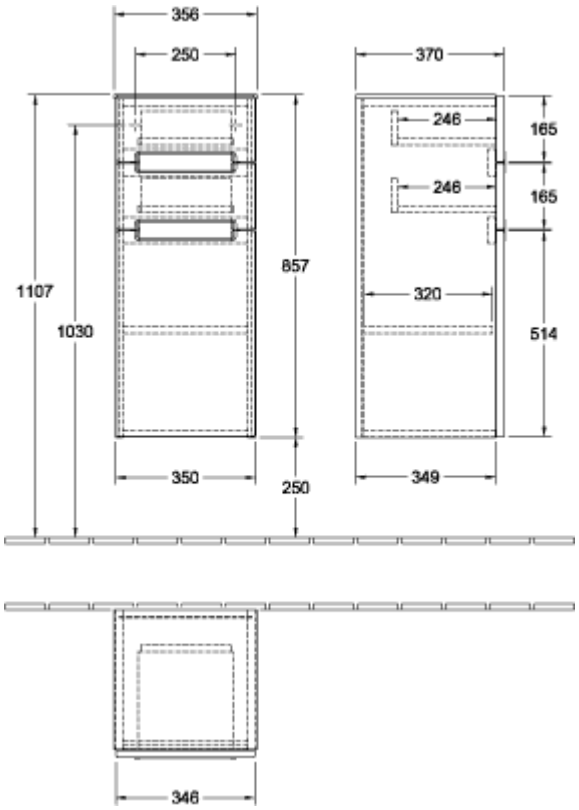

A7130RVG

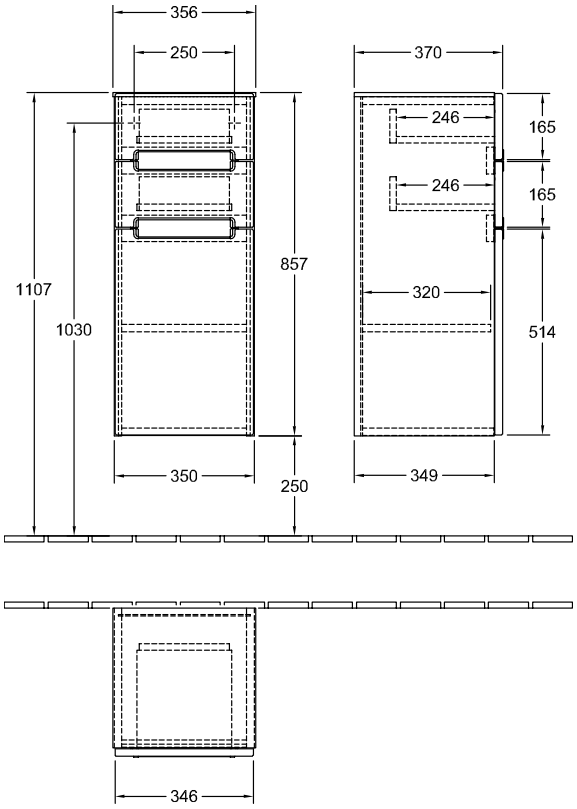
356
250
370
246
165
246
165
857
1107
320
1030
514
350
250
349
346