O.NOVO LAVELLO DOPPIO RETTANGOLARE

SCHEDA INFORMATIVA DEL PRODOTTO

Titolo dell'articolo	Villeroy & Boch O.novo Lavello doppio, 510 x 795 x 220 mm, Bianco Alpin, con troppopieno
Numero dell'articolo	63310001
Montaggio / Tipo di montaggio	montato a parete
Istruzioni di montaggio	fissaggio con mensole, fissaggio con 1 raccordo a T
In dotazione	1 x lavello
Profondità in mm	795
Larghezza in mm	510
Altezza in mm	220
Profondità interna	200
Collezione	O.novo
Materiale	Ceramica per sanitari
Finitura	lucido
Codice colore	Bianco Alpin
Con troppopieno	sì
Forma	Rettangolare
Codice colore	Bianco Alpin
Finitura antibatterica (con AntiBac)	no
Facile pulizia delle superfici (CeramicPlus)	no
Numero di bacini	2

DISEGNI TECNICI

63310001

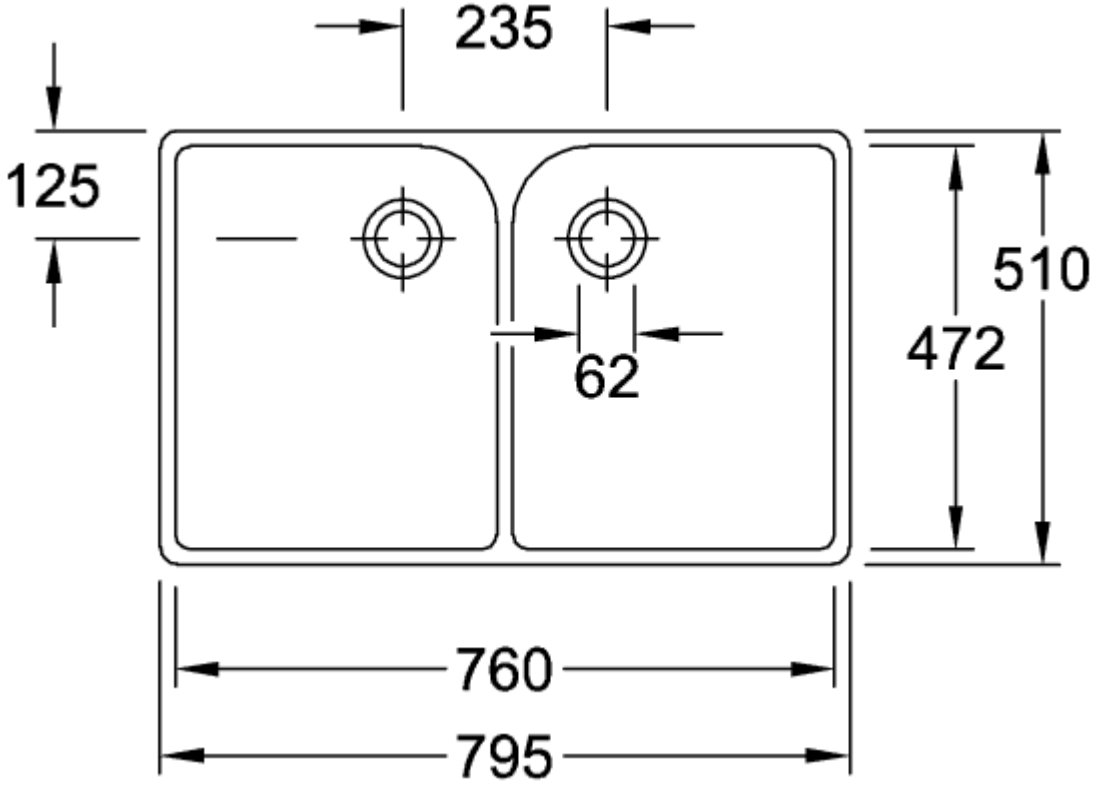

63310001

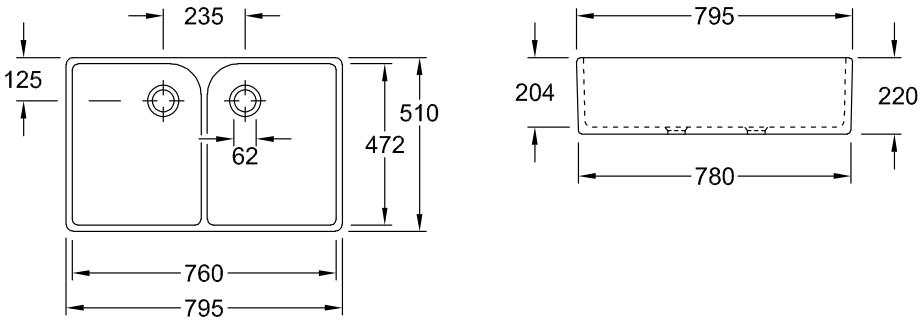

63310001

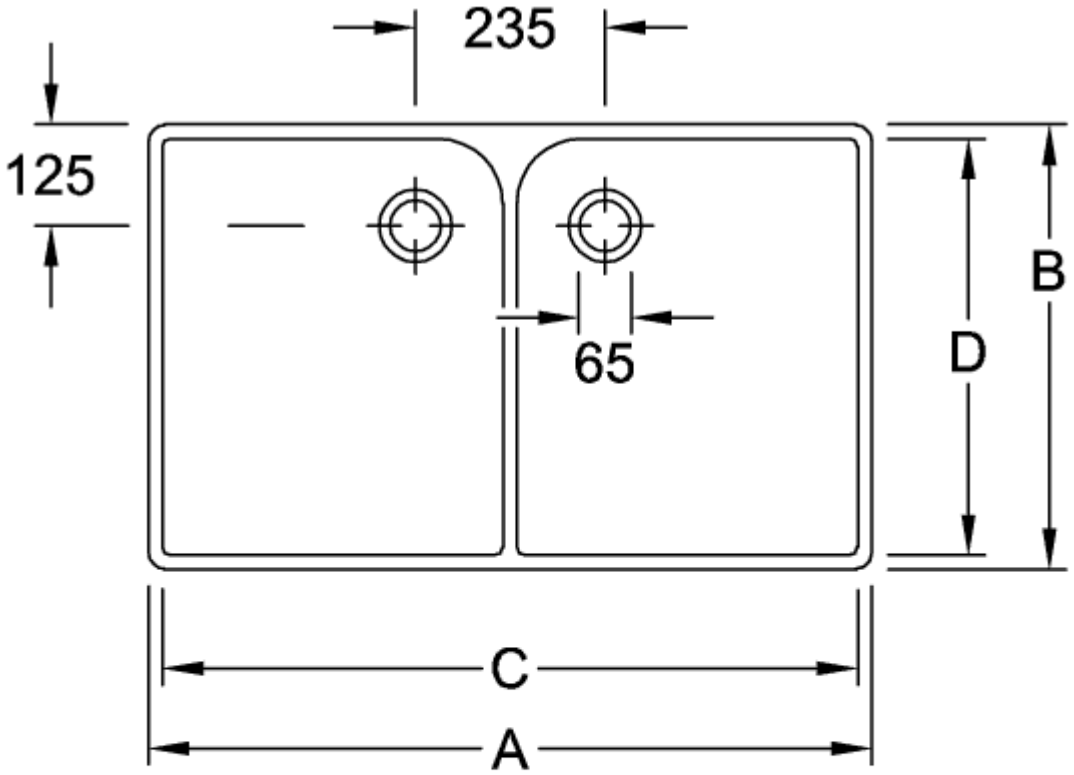

	A	B	C	D	E
6331 00	795	510	760	465	785
6332 00	895	550	860	515	885

63310001

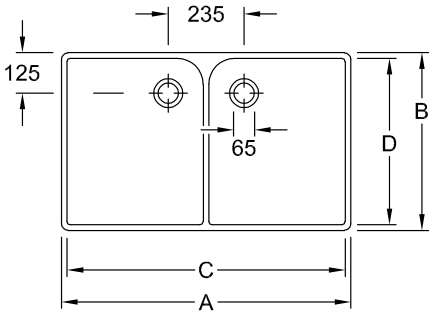

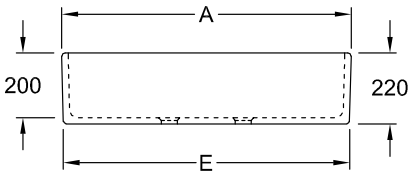

	A	B	C	D	E
6331 00	795	510	760	465	785
6332 00	895	550	860	515	885