ARCHITECTURA WC A CACCIATA SENZA BRIDA OVALE

SCHEDA INFORMATIVA DEL PRODOTTO

Titolo dell'articolo	Villeroy & Boch Architectura WC a cacciata senza brida, a pavimento, Bianco Alpin
Numero dell'articolo	5690R001
Montaggio / Tipo di montaggio	a pavimento
In dotazione	1 x WC a cacciata, senza brida , 1 x set di fissaggio
Profondità in mm	540
Larghezza in mm	370
Altezza in mm	400
Collezione	Architectura
Adatto a	Cisterna nascosta
Tecnologia di sciacquo a vortice (TwistFlush)	no
Volume di sciacquo l	3 / 4,5 l
Sospeso - A pavimento	a pavimento
Materiale	Ceramica per sanitari
Finitura	lucido
Codice colore	Bianco Alpin
Forma	Ovale
Codice colore	Bianco Alpin
Finitura antibatterica (con AntiBac)	no
Facile pulizia delle superfici (CeramicPlus)	no
Tecnologia di sciacquo a brida aperta (DirectFlush)	sì
Tipo di sciacquo	WC a cacciata
Soluzione rinfrescante integrata (con ViFresh)	no
Scarico / Scarico	scarico orizzontale

DISEGNI TECNICI

5690R001

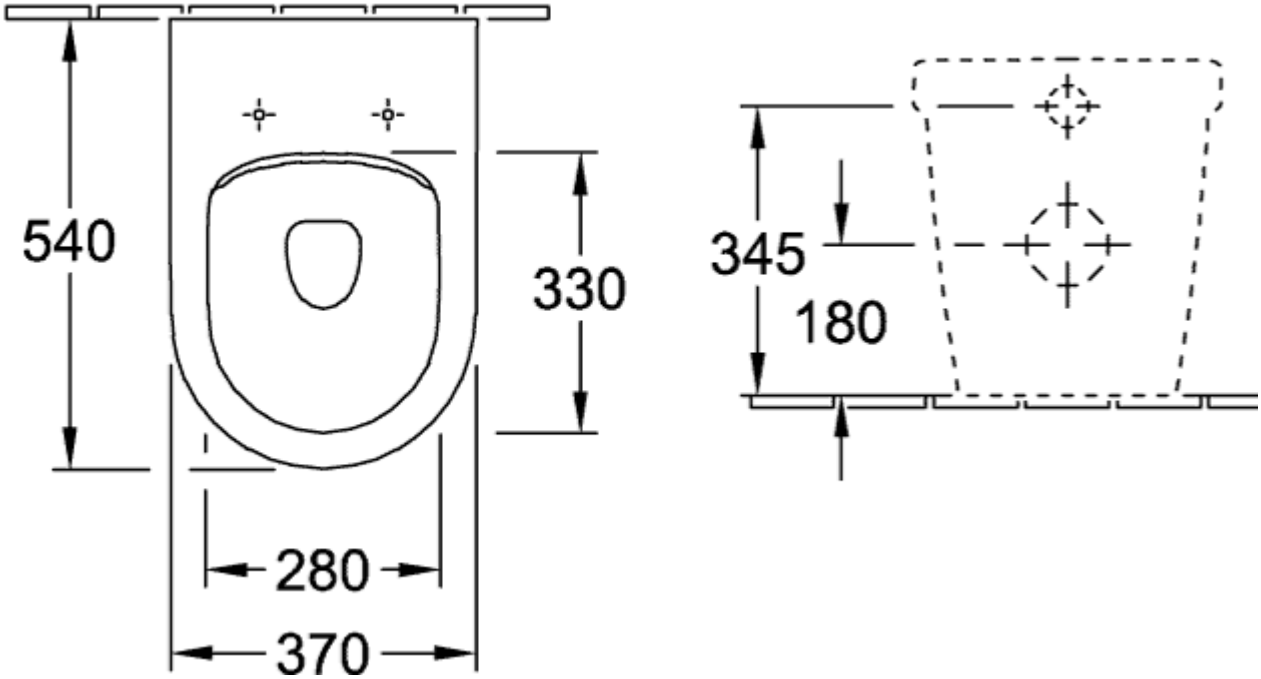
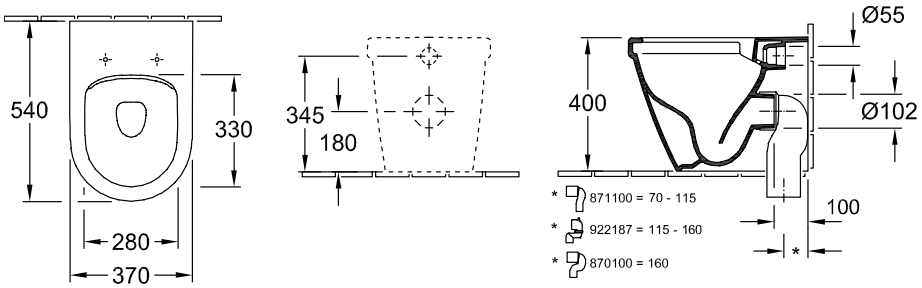
5690R001