O.NOVO WC A CACCIATA SENZA BRIDA OVALE

SCHEDA INFORMATIVA DEL PRODOTTO

Titolo dell'articolo	Villeroy & Boch O.novo WC a cacciata senza brida, montato a parete, Bianco Alpin
Numero dell'articolo	5660R001
Montaggio / Tipo di montaggio	montato a parete
Istruzioni di montaggio	non idoneo a flussometro.
In dotazione	1 x WC a cacciata, senza brida
Profondità in mm	560
Larghezza in mm	360
Altezza in mm	340
Collezione	O.novo
Adatto a	Cisterna nascosta
Tecnologia di sciacquo a vortice (TwistFlush)	no
Tecnologia di sciacquo a vortice (TwistFlush[e³])	no
Volume di sciacquo l	3 / 4,5 l
Sospeso - A pavimento	montato a parete
Materiale	Ceramica per sanitari
Finitura	lucido
Codice colore	Bianco Alpin
Premi al design	Universal Design Consumer Favorite 2014
Forma	Ovale
Codice colore	Bianco Alpin
Finitura antibatterica (con AntiBac)	no
Facile pulizia delle superfici (CeramicPlus)	no
Tecnologia di sciacquo a brida aperta (DirectFlush)	sì
Tipo di sciacquo	WC a cacciata
Soluzione rinfrescante integrata (con ViFresh)	no
Scarico / Scarico	scarico orizzontale

DISEGNI TECNICI

5660R001

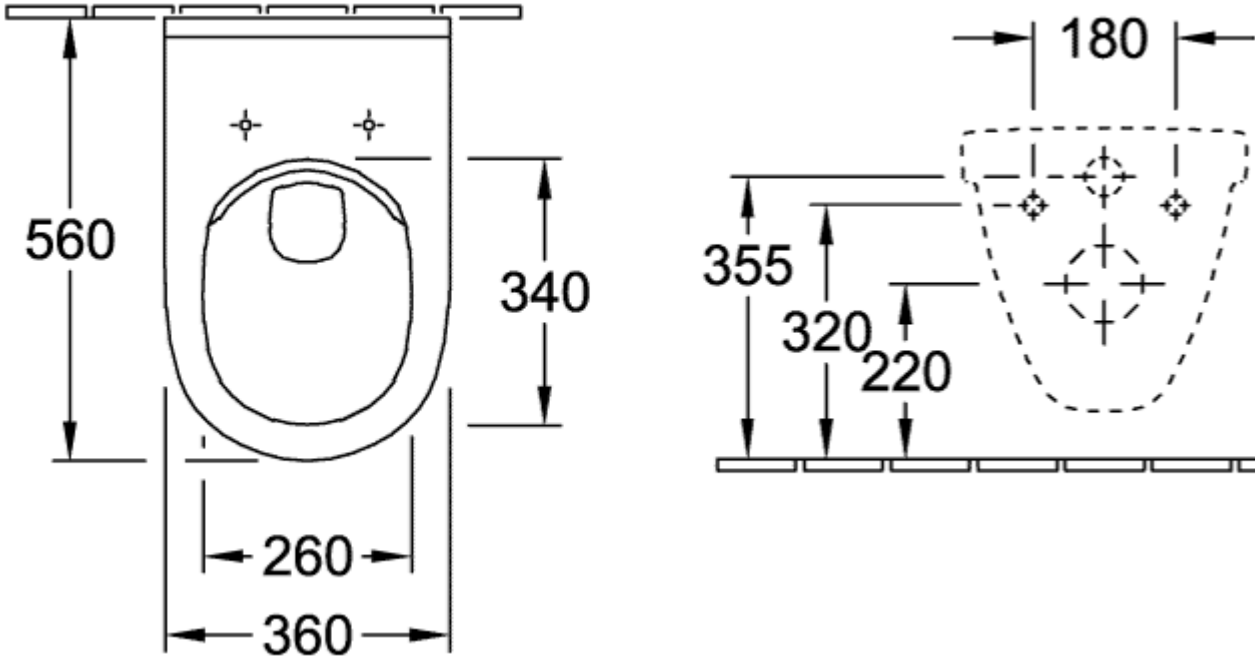
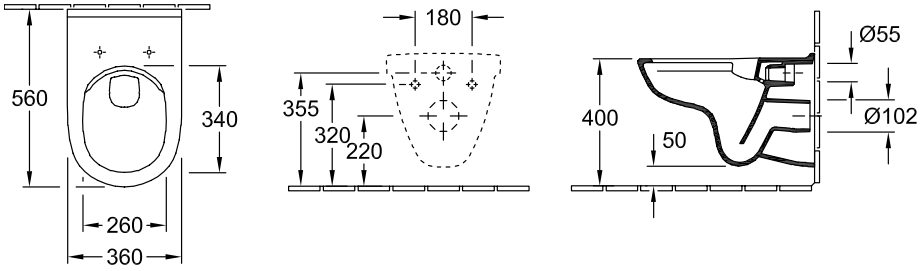
5660R001