ANTHEUS LAVABO DA APPOGGIO RETTANGOLARE

SCHEDA INFORMATIVA DEL PRODOTTO

Titolo dell'articolo	Villeroy & Boch Antheus Lavabo da appoggio, 645 x 390 x 150 mm, Bianco Alpin CeramicPlus, senza troppopieno
Numero dell'articolo	4A1065R1
Montaggio / Tipo di montaggio	Montaggio superficiale
In dotazione	1 x lavabo per montaggio superficiale , 1 x set di fissaggio 1 x modello tagliato
Profondità in mm	390
Larghezza in mm	645
Altezza in mm	150
Profondità interna	115
Collezione	Antheus
Rubinetteria/foro rubinetteria Indicazioni	Attenzione: per i modelli senza troppopieno occorre utilizzare una piletta di scarico non chiudibile
Adatto a	Rubinetterie con montaggio a parete, Arredamento Villeroy&Boch abbinato|Rubinetteria con base sollevata
Materiale	TitanCeram
Finitura	lucido
Codice colore	Bianco Alpin CeramicPlus
Con troppopieno	no
Forma	Rettangolare
Codice colore	Bianco Alpin
Finitura antibatterica (con AntiBac)	no
Facile pulizia delle superfici (CeramicPlus)	sì
Parte inferiore del lavabo	non rettificato
Numero di bacini	1

DISEGNI TECNICI

4A1065R1

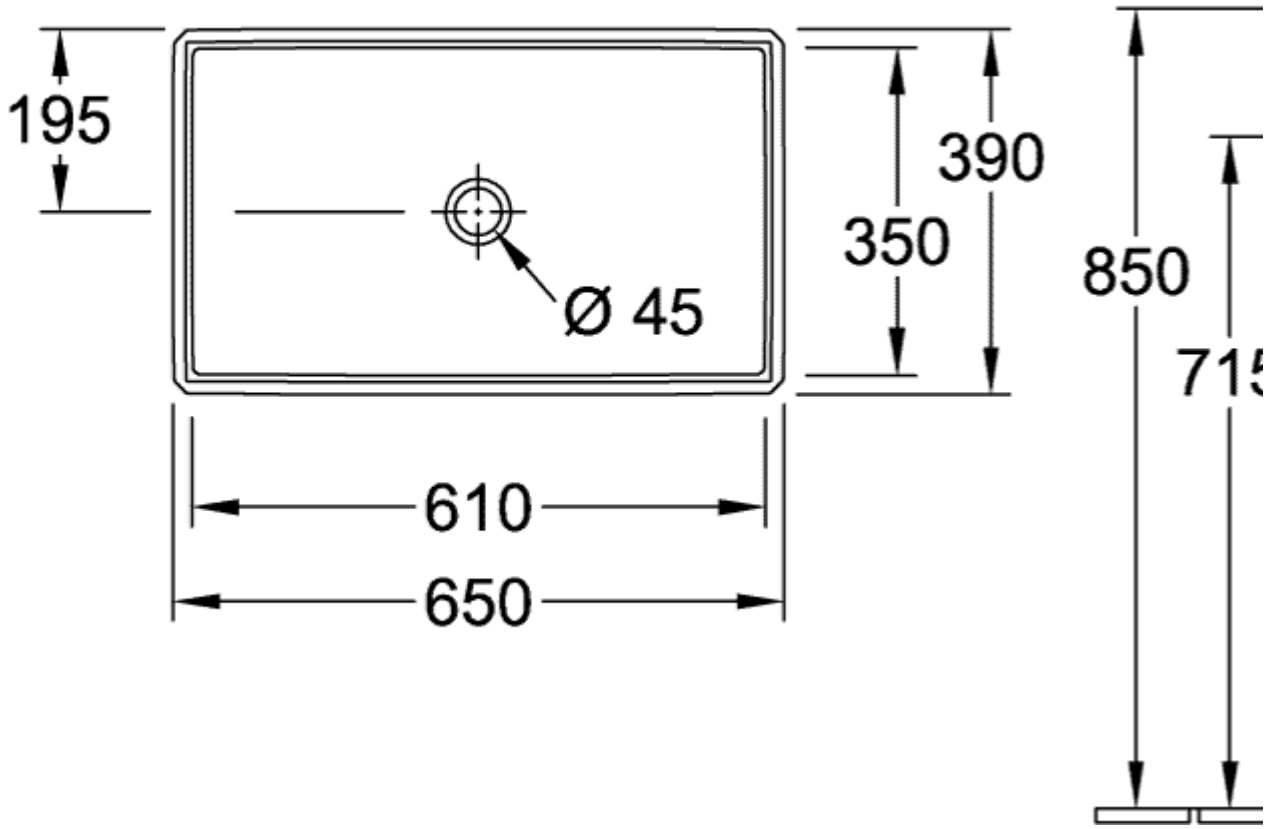
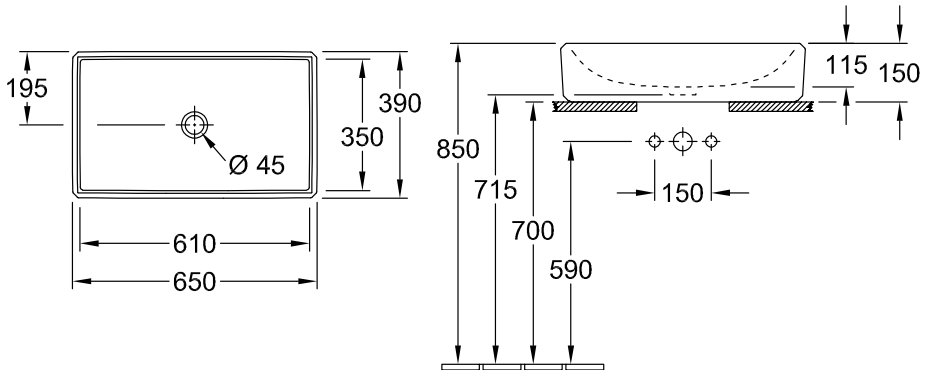
4A1065R1