SUBWAY 2.0 WC A CACCIATA COMFORT, SENZA BRIDA OVALE

SCHEDA INFORMATIVA DEL PRODOTTO

Titolo dell'articolo	Villeroy & Boch Subway 2.0 WC a cacciata Comfort, senza brida, montato a parete, Bianco Alpin
Numero dell'articolo	4609R001
Montaggio / Tipo di montaggio	montato a parete
Istruzioni di montaggio	non idoneo a flussometro.
In dotazione	1 x WC a cacciata, senza brida , 1 x set di fissaggio
Profondità in mm	580
Larghezza in mm	410
Altezza in mm	350
Collezione	Subway 2.0
Adatto a	Cisterna nascosta
Tecnologia di sciacquo a vortice (TwistFlush)	no
Tecnologia di sciacquo a vortice (TwistFlush[e³])	no
Volume di sciacquo l	3 / 4,5 l
Sospeso - A pavimento	montato a parete
Materiale	Ceramica per sanitari
Finitura	lucido
Codice colore	Bianco Alpin
Forma	Ovale
Codice colore	Bianco Alpin
Finitura antibatterica (con AntiBac)	no
Facile pulizia delle superfici (CeramicPlus)	no
Tecnologia di sciacquo a brida aperta (DirectFlush)	sì
Tipo di sciacquo	WC a cacciata
Soluzione rinfrescante integrata (con ViFresh)	no
Scarico / Scarico	scarico orizzontale

DISEGNI TECNICI

4609R001

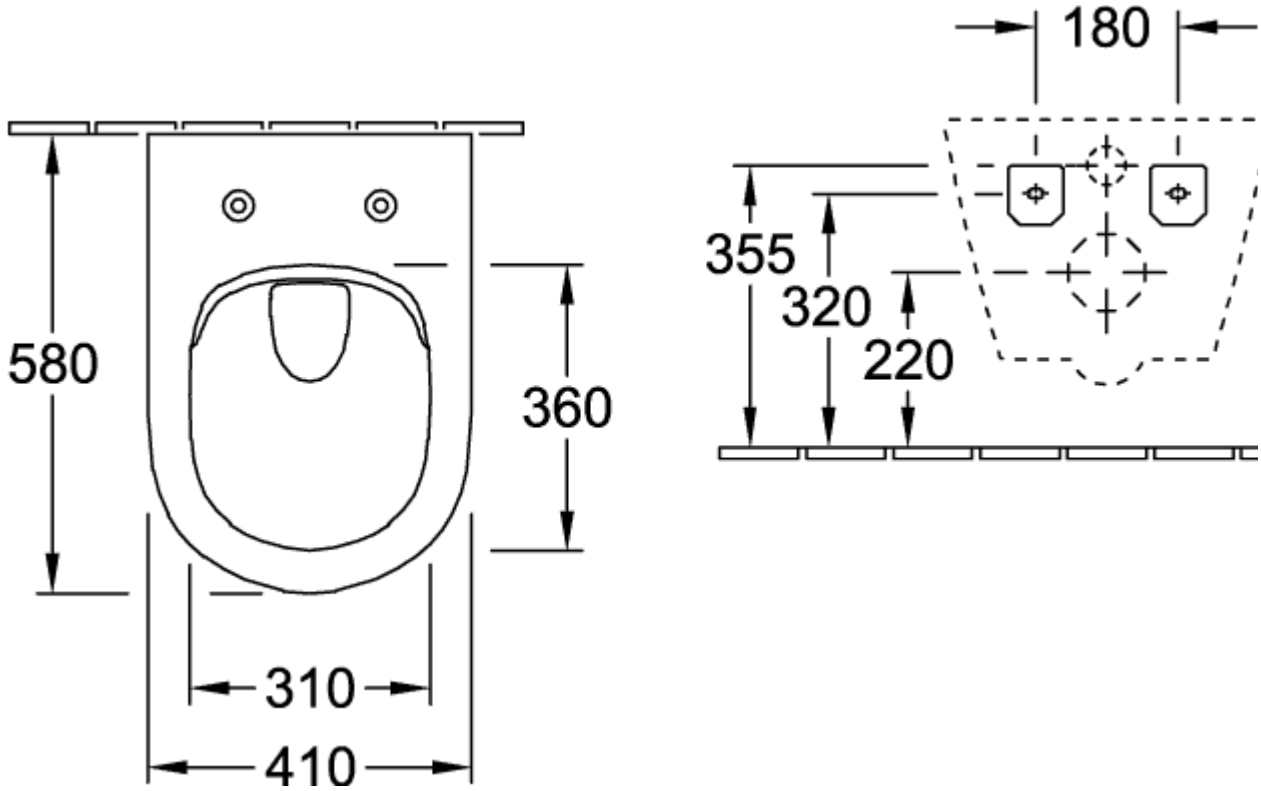
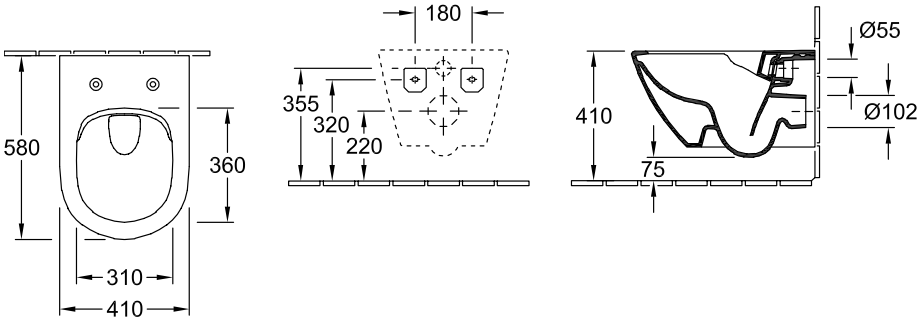
4609R001