FINION LAVABO PER MOBILE RETTANGOLARE

SCHEDA INFORMATIVA DEL PRODOTTO

Titolo dell'articolo	Villeroy & Boch Finion Lavabo per mobile, 800 x 500 x 160 mm, Bianco Alpin CeramicPlus, senza troppopieno, non rettificato
Numero dell'articolo	416481R1
Montaggio / Tipo di montaggio	installazione a montaggio superficiale
Istruzioni di montaggio	Sostegno del lavabo mediante un elemento portante adatto
In dotazione	1 x mobiletto lavabo , 1 x piletta di scarico non chiudibile con copri-piletta in ceramica
Profondità in mm	500
Larghezza in mm	800
Altezza in mm	160
Profondità interna	100
Collezione	Finion
Adatto a	Miscelatore a 3 fori, Arredamento Villeroy&Boch abbinato
Materiale	TitanCeram
Finitura	lucido
Codice colore	Bianco Alpin CeramicPlus
Con troppopieno	no
Forma	Rettangolare
Codice colore	Bianco Alpin
Finitura antibatterica (con AntiBac)	no
Facile pulizia delle superfici (CeramicPlus)	sì
Numero di fori per rubinetteria perforati	1
Numero di fori per rubinetteria pre-perforati	2
Parte inferiore del lavabo	non rettificato
Numero di bacini	1

DISEGNI TECNICI

416481R1

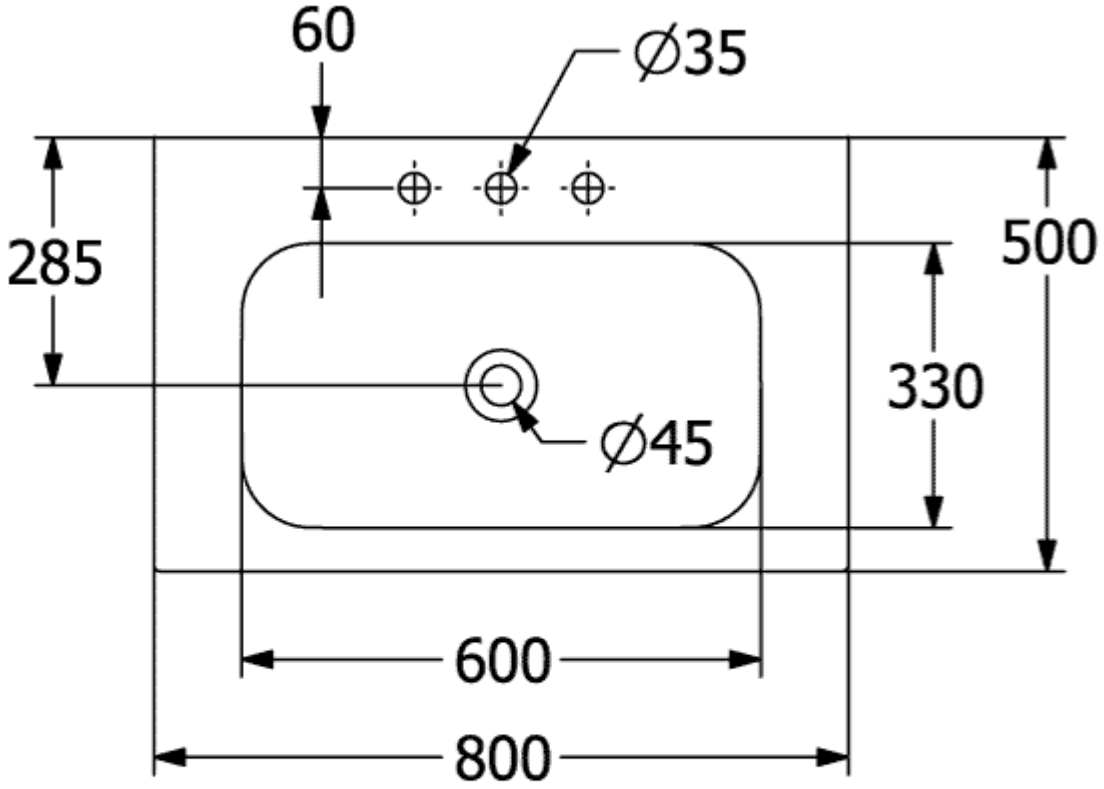
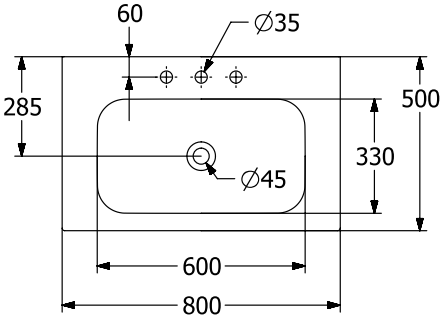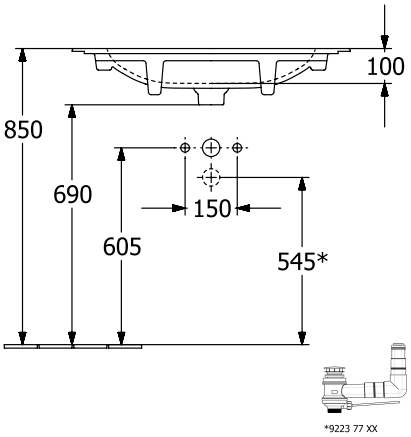
416481R1