MEMENTO LAVABO DA SEMINCASSO RETTANGOLARE

SCHEDA INFORMATIVA DEL PRODOTTO

Titolo dell'articolo	Villeroy & Boch Memento Lavabo da semincasso, 550 x 420 x 160 mm, Bianco Alpin, con troppopieno, non rettificato
Numero dell'articolo	41335501
Montaggio / Tipo di montaggio	Semi-incassato
In dotazione	1 x lavabo semi-incassato , 1 x modello tagliato 1 x set di fissaggio
Profondità in mm	420
Larghezza in mm	550
Altezza in mm	160
Profondità interna	90
Collezione	Memento
Adatto a	Miscelatore a 3 fori
Materiale	Ceramica per sanitari
Finitura	lucido
Codice colore	Bianco Alpin
Con troppopieno	sì
Forma	Rettangolare
Codice colore	Bianco Alpin
Finitura antibatterica (con AntiBac)	no
Facile pulizia delle superfici (CeramicPlus)	no
Numero di fori per rubinetteria perforati	1
Numero di fori per rubinetteria pre-perforati	2
Parte inferiore del lavabo	non rettificato
Numero di bacini	1

DISEGNI TECNICI

41335501

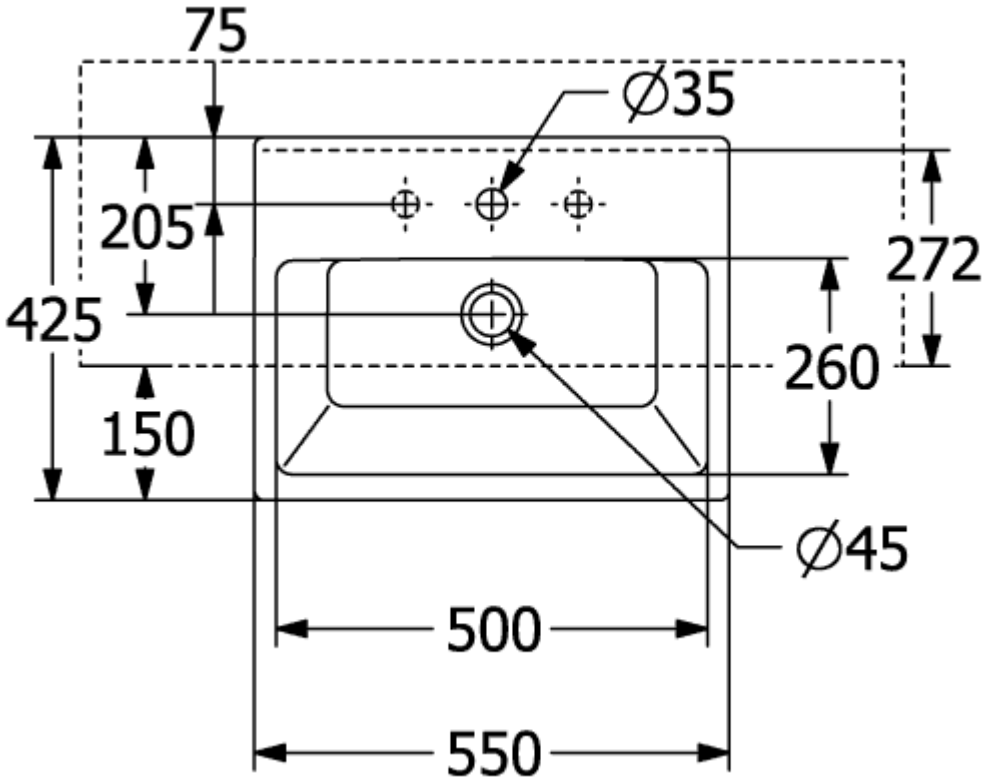
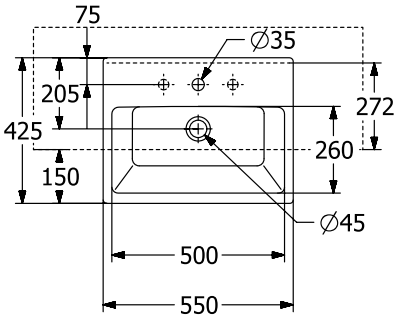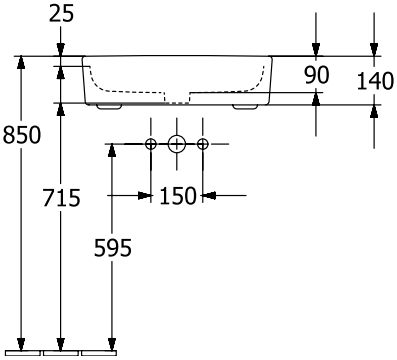
41335501