VENTICELLO LAVABO RETTANGOLARE

SCHEDA INFORMATIVA DEL PRODOTTO

Titolo dell'articolo	Villeroy & Boch Venticello Lavabo, 600 x 500 x 165 mm, Stone White CeramicPlus, con troppopieno, rettificato
Numero dell'articolo	4124G6RW
Montaggio / Tipo di montaggio	montato a parete
In dotazione	1 x lavabo
Profondità in mm	500
Larghezza in mm	600
Altezza in mm	165
Profondità interna	120
Collezione	Venticello
Adatto a	Miscelatore a 3 fori
Materiale	Ceramica per sanitari
Finitura	opaco
Codice colore	Stone White CeramicPlus
Con troppopieno	sì
Forma	Rettangolare
Codice colore	Stone White
Finitura antibatterica (con AntiBac)	no
Facile pulizia delle superfici (CeramicPlus)	sì
Numero di fori per rubinetteria perforati	1
Numero di fori per rubinetteria pre-perforati	2
Parte inferiore del lavabo	rettificato
Numero di bacini	1

DISEGNI TECNICI

4124G6RW

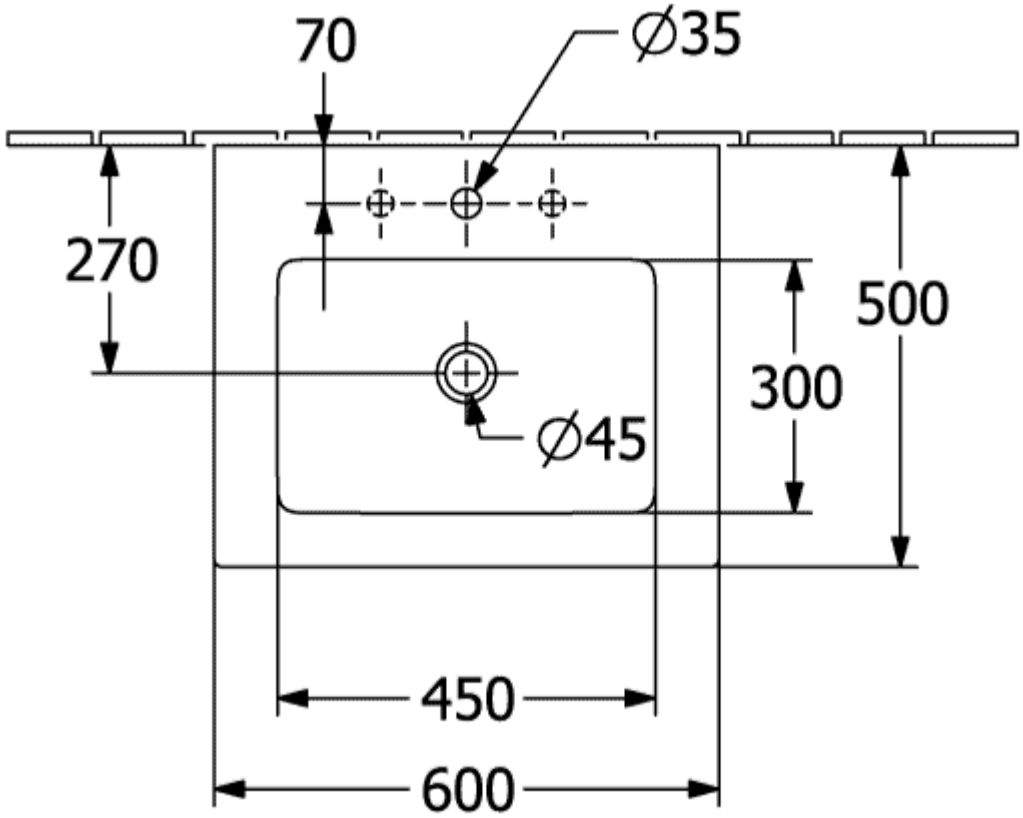
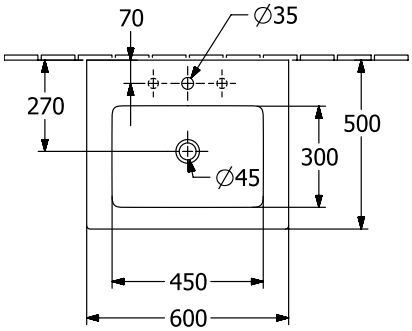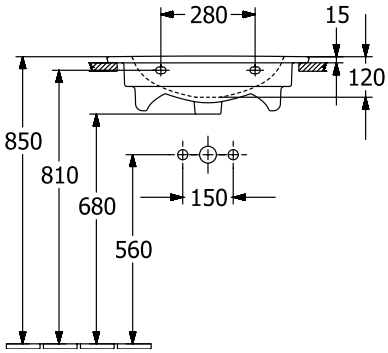
4124G6RW