OBERON 2.0 VASCA DA BAGNO RETTANGOLARE

SCHEDA INFORMATIVA DEL PRODOTTO

Titolo dell'articolo	Villeroy & Boch Oberon 2.0 Vasca da bagno, 1800 x 800 mm, Bianco Alpin
Numero dell'articolo	UBQ180OBR2DV-01
Montaggio / Tipo di montaggio	Integrato
In dotazione	1 x vasca da bagno rettangolare , 1 x colonna di scarico e troppopieno più lunga (cromato + bianco) 2 x piedi per vasca (autoadesivi), regolabili tra 130 - 180 mm
Lunghezza in mm	1800
Larghezza in mm	800
Altezza in mm	485
Profondità interna	470
Collezione	Oberon 2.0
Materiale	Quaryl®
Codice colore	Bianco Alpin
Altro materiale	• Scarico e troppopieno: Plastica • Plastica Copri-piletta: Plastica • Plastica
Altre finiture	Scarico e troppopieno: lucido, lucido, Copri-piletta: lucido|lucido
Con troppopieno	sì
Numero di persone	2
Forma	Rettangolare
Codice colore	Bianco Alpin
Altri codici colore	Scarico e troppopieno: Cromato, Bianco Alpin, Copri-piletta: Cromato|Bianco Alpin
Con effetto antiscivolo	no
Scarico / Scarico	scarico centrale
Forma interna	ovale
SilentFlow	no

DISEGNI TECNICI

UBQ180OBR2DV-01

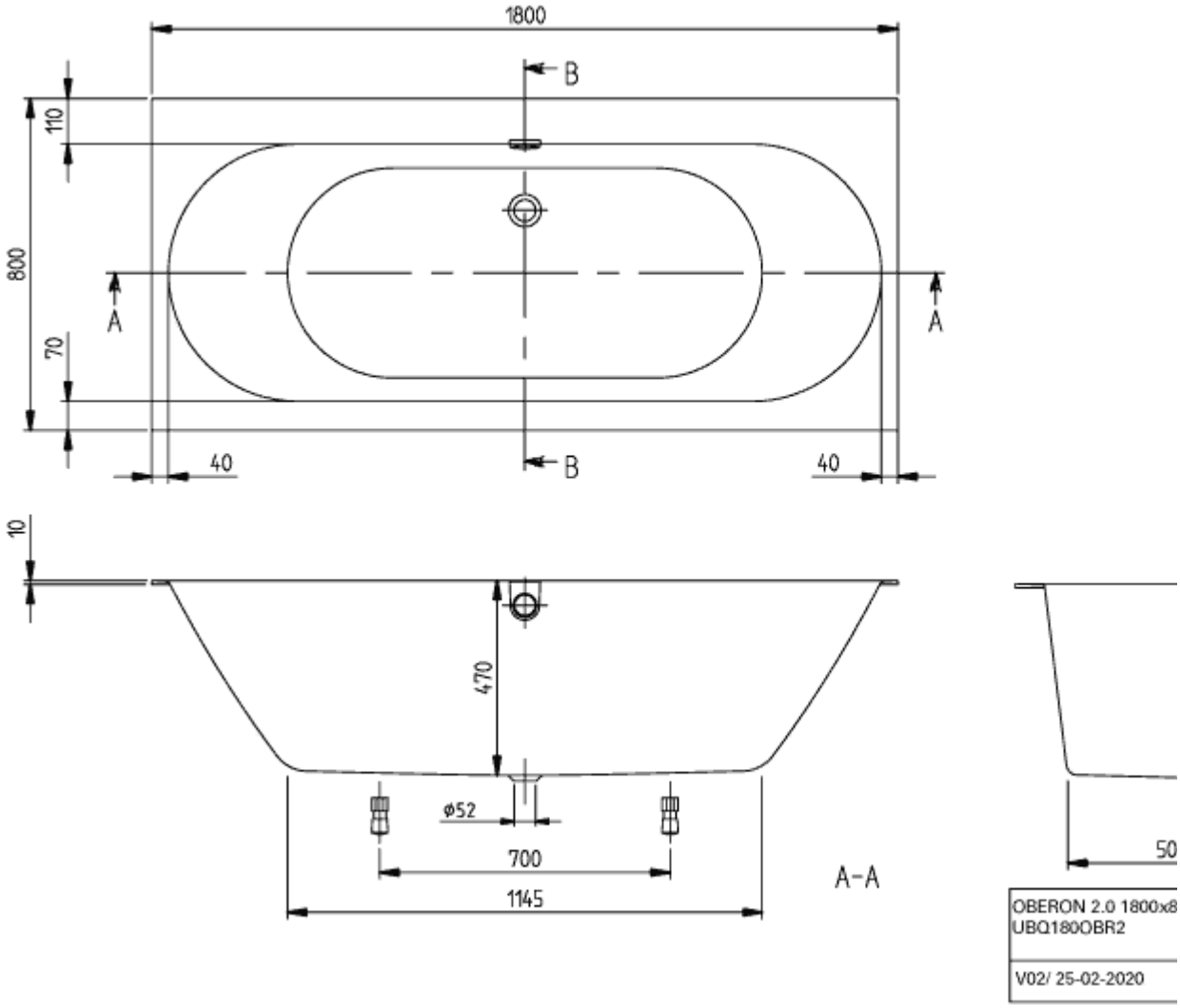
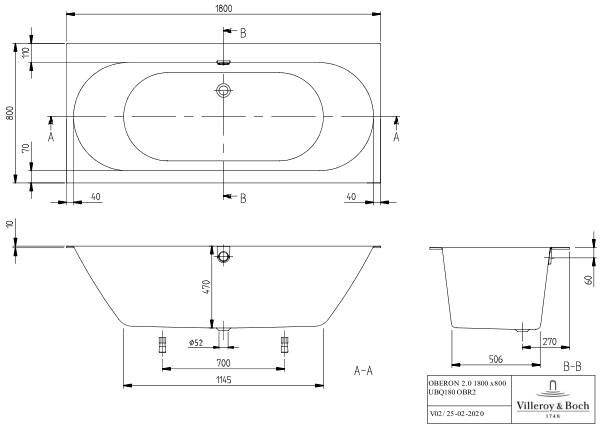
UBQ180OBR2DV-01