LOOP & FRIENDS AIRPOOL ENTRY (AE) RETTANGOLARE

SCHEDA INFORMATIVA DEL PRODOTTO

Titolo dell'articolo	Villeroy & Boch Loop & Friends Vasca da bagno, con impianto idromassaggio Airpool Entry (AE), 1800 x 800 mm, Bianco Alpin
Numero dell'articolo	UAE180LFO2A1V01
Montaggio / Tipo di montaggio	Integrato
In dotazione	1 x vasca incl. impianto idromassaggio
Lunghezza in mm	1800
Larghezza in mm	800
Altezza in mm	620
Profondità interna	440
Collezione	Loop & Friends
Funzioni sedile	• con illuminazione • con funzionalità di asciugatura ad aria • con comando montato sul bordo
Materiale	Acrilico
Codice colore	Bianco Alpin
Numero di persone	2
Numero di bocchette sul fondo	10
Utilizzo	comando montato sul bordo
Forma	Rettangolare
Codice colore	Bianco Alpin
Con effetto antiscivolo	no
SilentFlow	no

DISEGNI TECNICI

UAE180LFO2A1V01

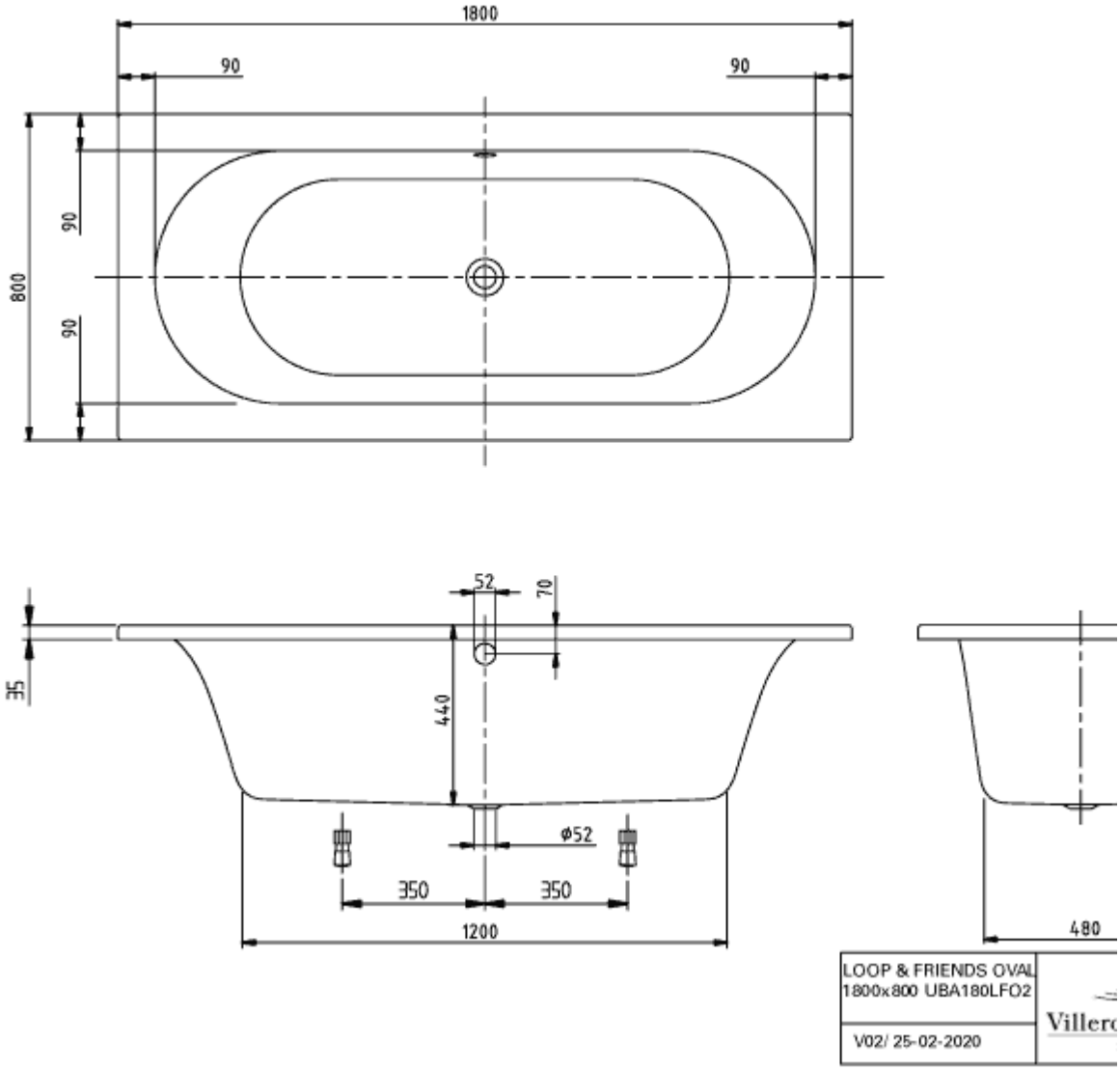
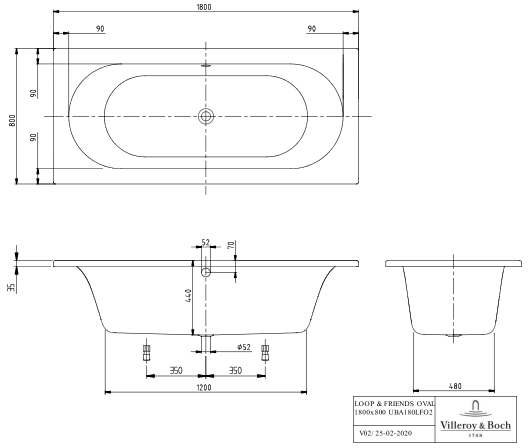
UAE180LFO2A1V01