O.NOVO WC A CACCIATA MONOBLOCCO SENZA BRIDA OVALE

SCHEDA INFORMATIVA DEL PRODOTTO

Titolo dell'articolo	Villeroy & Boch O.novo WC a cacciata monoblocco senza brida, a pavimento, Bianco Alpin
Numero dell'articolo	5661R001
Montaggio / Tipo di montaggio	a pavimento
In dotazione	1 x WC a cacciata, senza brida , 1 x set di fissaggio
Profondità in mm	646
Larghezza in mm	360
Altezza in mm	430
Collezione	O.novo
Adatto a	Cisterna montata
Tecnologia di sciacquo a vortice (TwistFlush)	no
Tecnologia di sciacquo a vortice (TwistFlush[e³])	no
Volume di sciacquo l	3 / 4,5 l
Sospeso - A pavimento	a pavimento
Materiale	Ceramica per sanitari
Finitura	lucido
Codice colore	Bianco Alpin
Forma	Ovale
Codice colore	Bianco Alpin
Finitura antibatterica (con AntiBac)	no
Facile pulizia delle superfici (CeramicPlus)	no
Tecnologia di sciacquo a brida aperta (DirectFlush)	sì
Tipo di sciacquo	WC a cacciata
Soluzione rinfrescante integrata (con ViFresh)	no
Scarico / Scarico	scarico orizzontale

DISEGNI TECNICI

5661R001

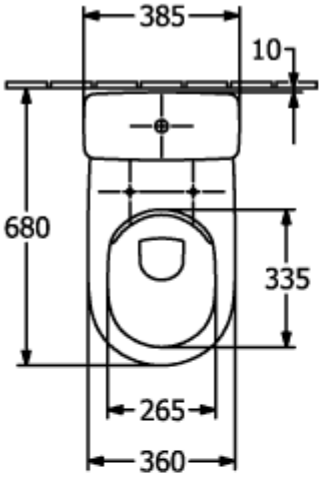

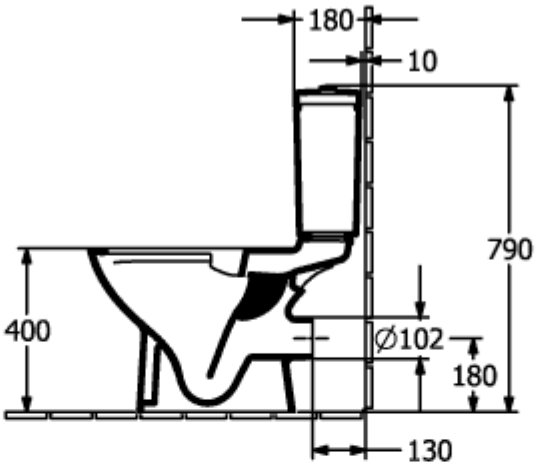

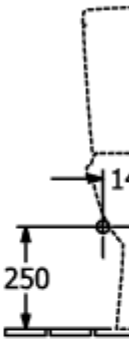

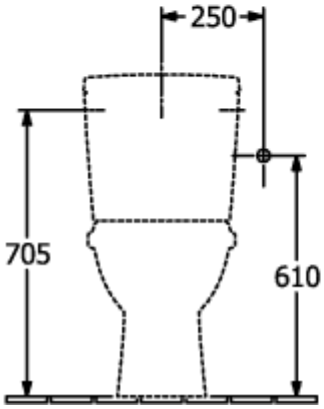

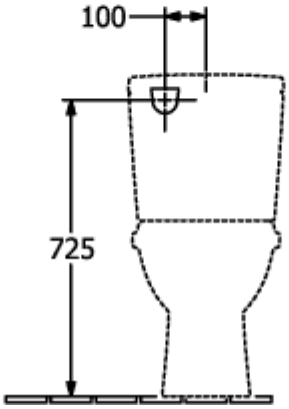

5661R001

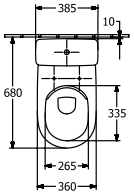

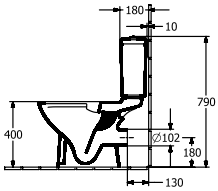

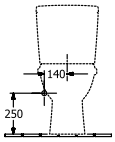

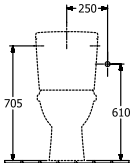

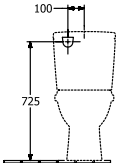

5661R001

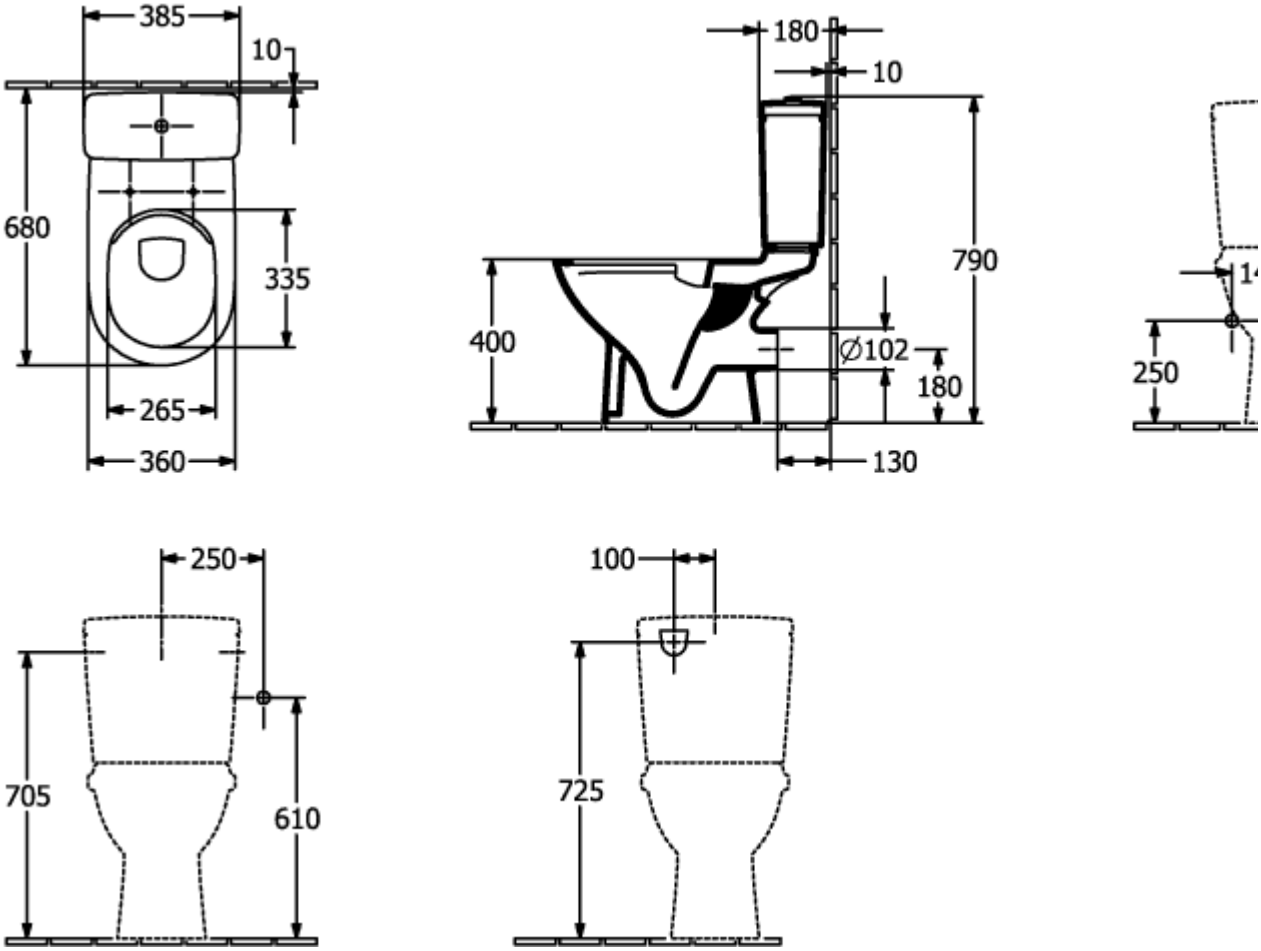
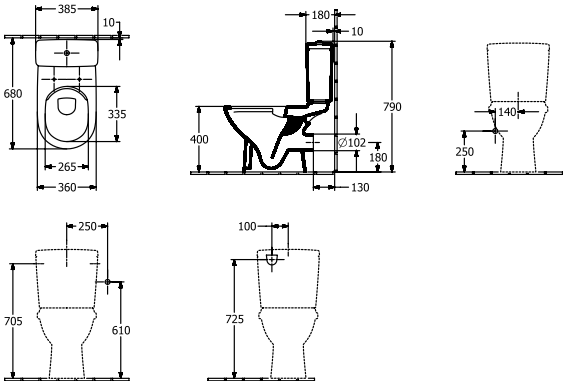
5661R001