# FUTURION FLAT PIATTO DOCCIA RETTANGOLARE

## SCHEDA INFORMATIVA DEL PRODOTTO

| | |
|---|---|
| Titolo dell'articolo | Villeroy & Boch Futurion Flat Piatto doccia, 1400 x 900 x 25 mm, Bianco Alpin |
| Numero dell'articolo | UDQ1490FFL2V-01 |
| Montaggio / Tipo di montaggio | Montaggio superficiale, Installazione angolare\|installazione a incasso\|Installazione su una base |
| In dotazione | 1 x piatto doccia rettangolare |
| Lunghezza in mm | 1400 |
| Larghezza in mm | 900 |
| Altezza in mm | 25 |
| Profondità interna | 25 |
| Collezione | Futurion Flat |
| Materiale | Quaryl® |
| Codice colore | Bianco Alpin |
| Forma | Rettangolare |
| Codice colore | Bianco Alpin |
| Finitura antibatterica (con AntiBac) | no |
| Facile pulizia delle superfici (CeramicPlus) | no |
| Con effetto antiscivolo | no |

## DISEGNI TECNICI

**UDQ1490FFL2V-01**

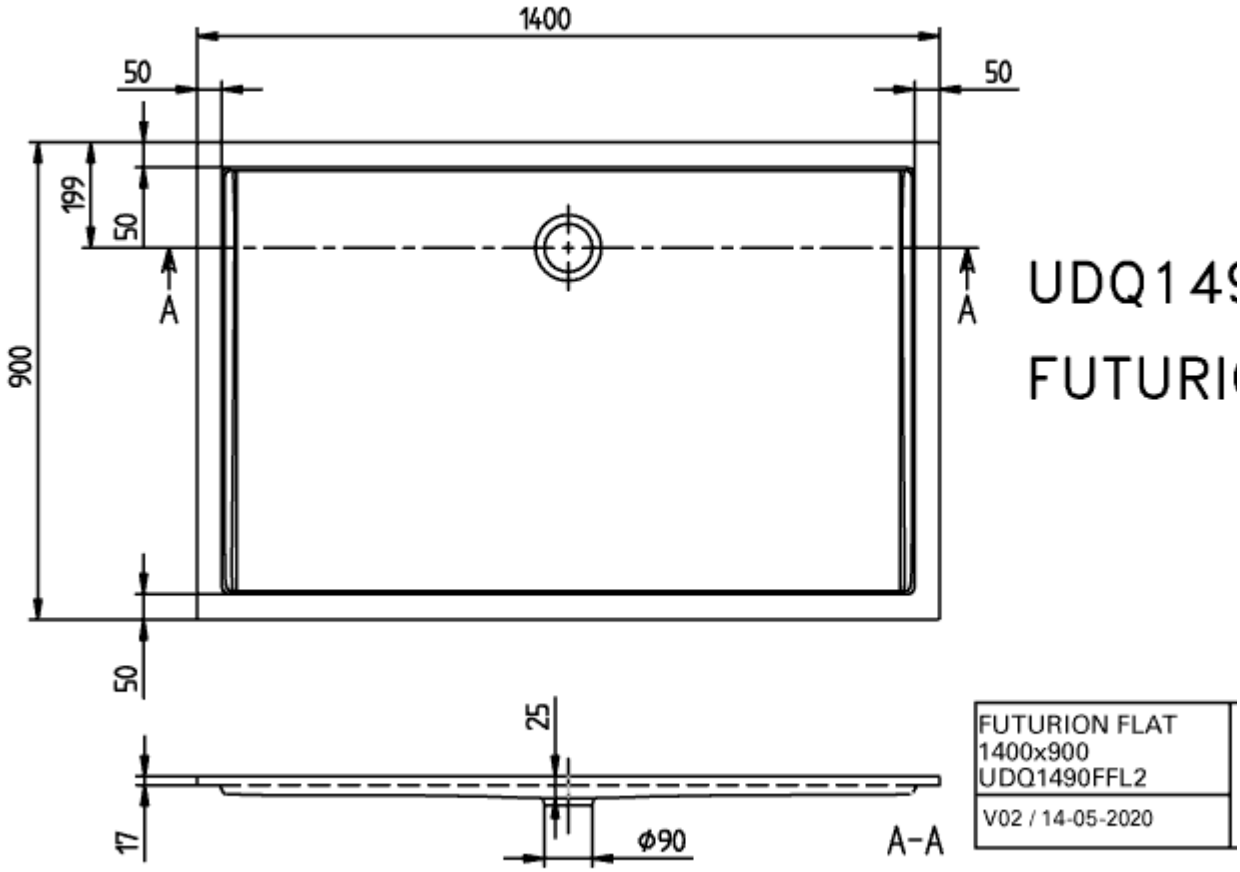
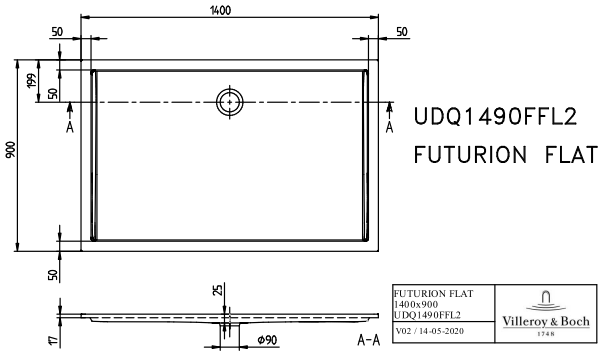
# UDQ1490FFL2V-01