FUTURION FLAT PIATTO DOCCIA QUADRATO

SCHEDA INFORMATIVA DEL PRODOTTO

Titolo dell'articolo	Villeroy & Boch Futurion Flat Piatto doccia, 900 x 900 x 25 mm, Bianco Alpin
Numero dell'articolo	UDQ0900FFL1V-01
Montaggio / Tipo di montaggio	Montaggio superficiale, Installazione angolare|installazione a incasso|Installazione su una base
In dotazione	1 x piatto doccia quadrato
Lunghezza in mm	900
Larghezza in mm	900
Altezza in mm	25
Profondità interna	25
Collezione	Futurion Flat
Materiale	Quaryl®
Codice colore	Bianco Alpin
Forma	Quadrato
Codice colore	Bianco Alpin
Finitura antibatterica (con AntiBac)	no
Facile pulizia delle superfici (CeramicPlus)	no
Con effetto antiscivolo	no

DISEGNI TECNICI

UDQ0900FFL1V-01

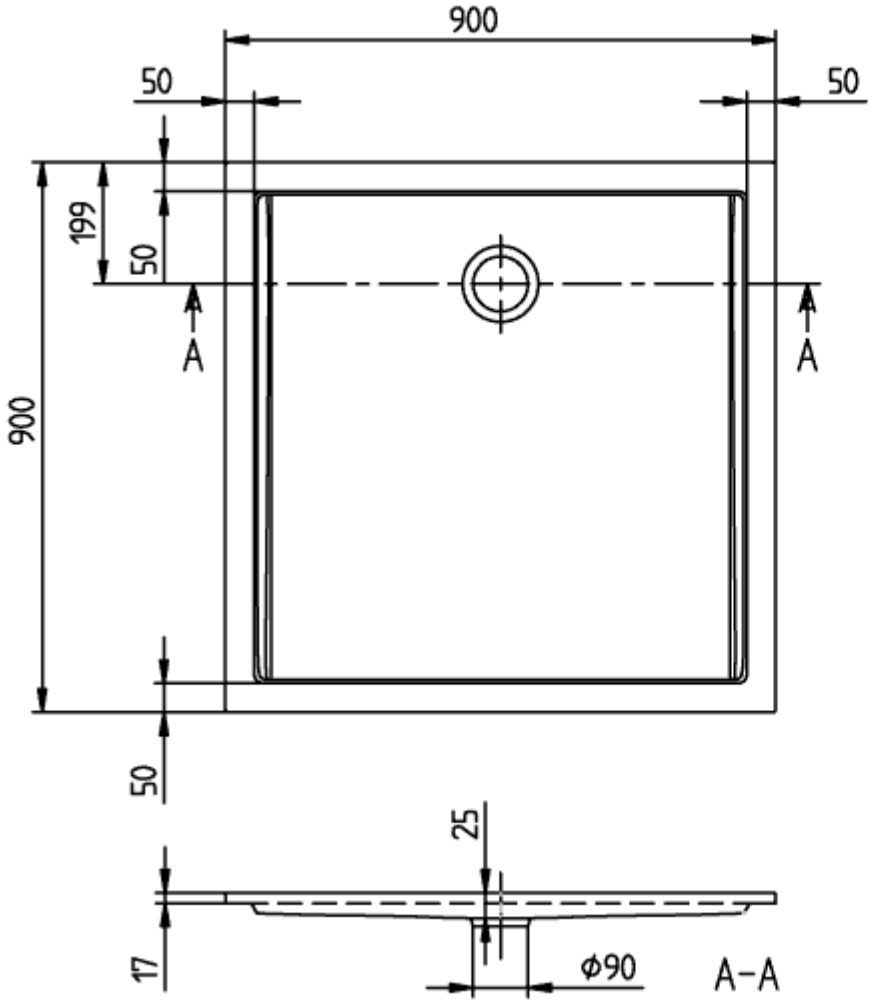

FUTURION FLAT 900x900 UDQ0900FFL1	
V02 / 14-05-2020	
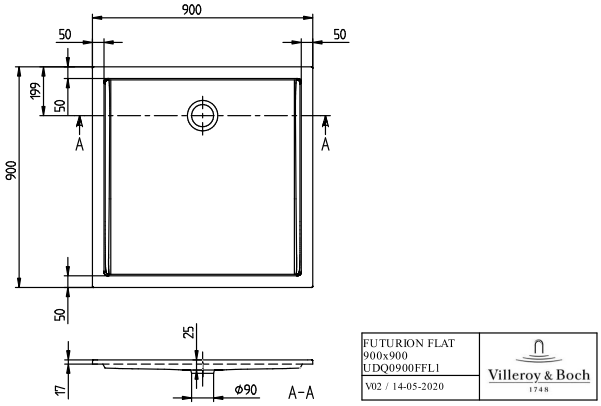
UDQ0900FFL1V-01