PLANEO PIATTO DOCCIA RETTANGOLARE

SCHEDA INFORMATIVA DEL PRODOTTO

Titolo dell'articolo	Villeroy & Boch Planeo Piatto doccia, 1800 x 800 x 48 mm, Nature Sand
Numero dell'articolo	UDA1880PLA2V-4N
Montaggio / Tipo di montaggio	installazione a incasso, Installazione su piastrelle| Installazione su una base
In dotazione	1 x piatto doccia rettangolare , 1 x copri-piletta in acciaio inossidabile spazzolato “Pure Metal”
Lunghezza in mm	1800
Larghezza in mm	800
Altezza in mm	48
Profondità interna	30
Collezione	Planeo
Materiale	Acrilico
Codice colore	Nature Sand
Altro materiale	Copri-piletta: Metallo
Altre finiture	Copri-piletta: opaco
Forma	Rettangolare
Codice colore	Nature Sand
Altri codici colore	Copri-piletta: Cromato nobile
Finitura antibatterica (con AntiBac)	no
Facile pulizia delle superfici (CeramicPlus)	no
Con effetto antiscivolo	no

DISEGNI TECNICI

UDA1880PLA2V-4N

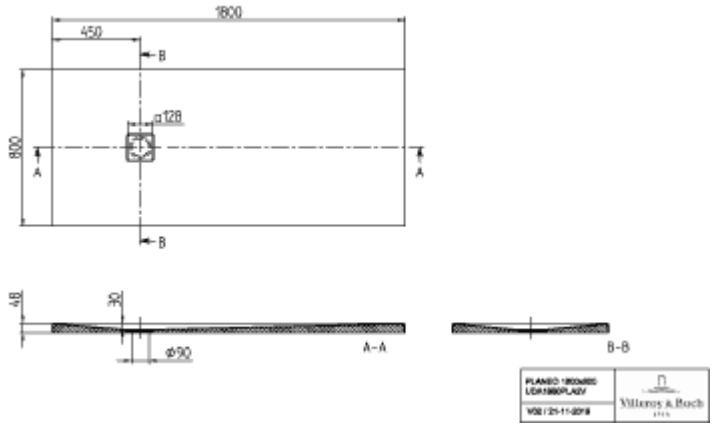
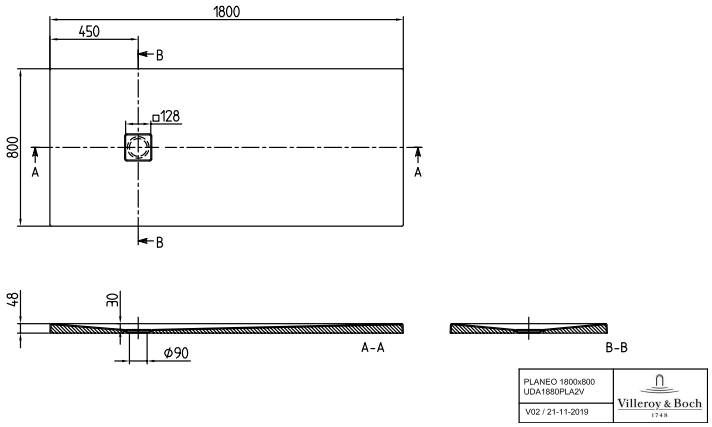
UDA1880PLA2V-4N