LOOP & FRIENDS VASCA DA BAGNO OVALE

SCHEDA INFORMATIVA DEL PRODOTTO

Titolo dell'articolo	Villeroy & Boch Loop & Friends Vasca da bagno SQUARE, 1800 x 800 mm, Bianco Alpin
Numero dell'articolo	UBA180LFS7V-01
Montaggio / Tipo di montaggio	Integrato
In dotazione	1 x vasca da bagno ovale
Lunghezza in mm	1800
Larghezza in mm	800
Altezza in mm	465
Profondità interna	440
Collezione	Loop & Friends
Materiale	Acrilico
Codice colore	Bianco Alpin
Con troppopieno	sì
Numero di persone	2
Forma	Ovale
Codice colore	Bianco Alpin
Con effetto antiscivolo	no
Scarico / Scarico	scarico centrale
Forma interna	rettangolare
SilentFlow	no

DISEGNI TECNICI

UBA180LFS7V-01

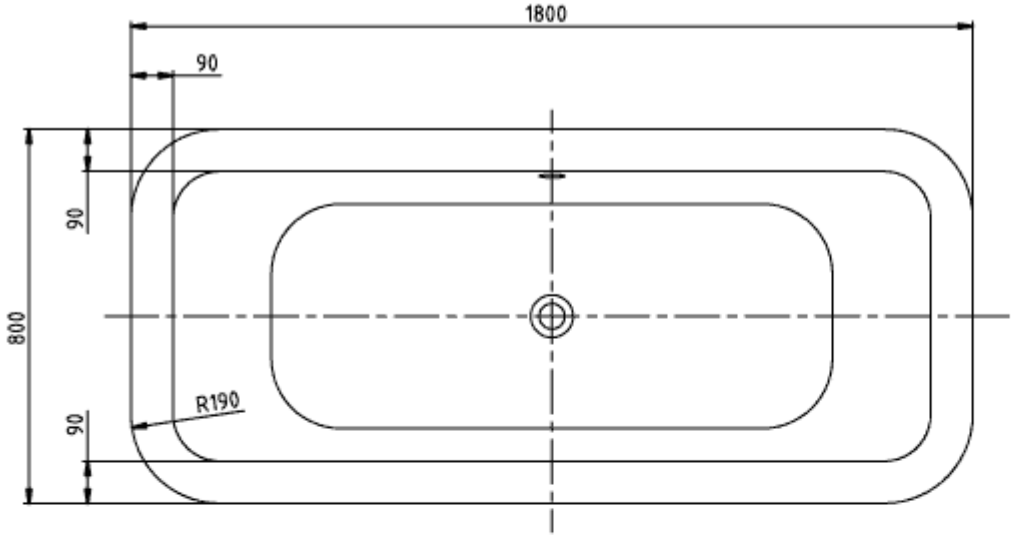

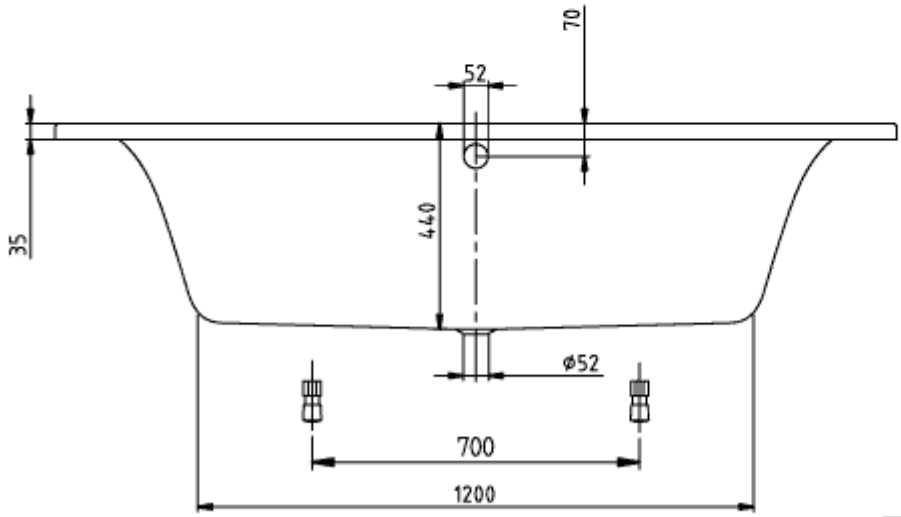

LOOP & FRIENDS
SQUARE 1800x800
UBA180LFS7

V02/ 25-02-2020

Vil
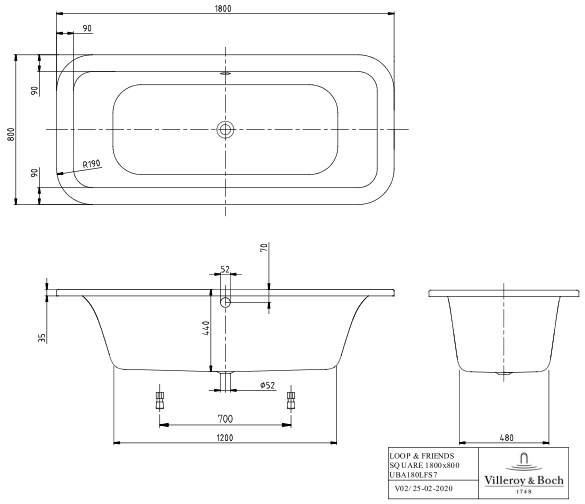
UBA180LFS7V-01