ACCESSORI SCARICO TEMPOPLEX PLUS

SCHEDA INFORMATIVA DEL PRODOTTO

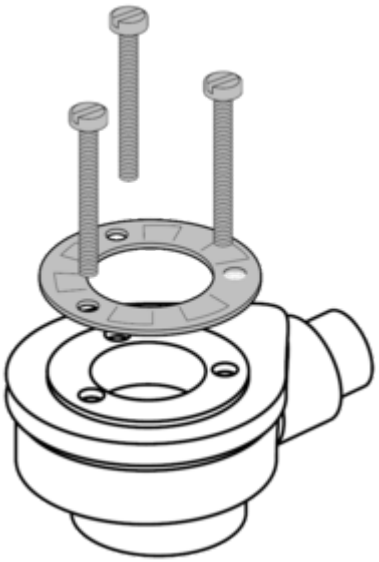

Titolo dell'articolo	Villeroy & Boch Accessori Scarico Tempoplex Plus, 140 x 270 x 140 mm
Numero dell'articolo	U90881299
In dotazione	1 x scarico
Profondità in mm	270
Larghezza in mm	140
Altezza in mm	140
Collezione	Accessori