# FINION MOBILE SOTTOLAVABO RETTANGOLARE / QUADRATO

## SCHEDA INFORMATIVA DEL PRODOTTO

| | |
|---|---|
| Titolo dell'articolo | Villeroy & Boch Finion Mobile sottolavabo, 4 vani estraibili, 1600 x 603 x 501 mm, Glossy White Lacquer / Glass White Matt |
| Numero dell'articolo | F97100GF |
| Montaggio / Tipo di montaggio | montato a parete |
| Tipo di apertura | 4 vani estraibili |
| Dotazione | 2 x divisori in vetro alti , 6 x divisori in vetro bassi 2 x scatola accessori S 2 x scatola accessori M 4 x vani estraibili con tappeto antiscivolo |
| In dotazione | 1 x mobile sottolavabo , 1 x set di fissaggio |
| Posizione del lavabo | lavabo al centro |
| Mobile con foro per rubinetteria | X-Plane Creme-Effect |
| Posizione dell'elemento a scaffale | senza |
| Profondità in mm | 501 |
| Larghezza in mm | 1600 |
| Altezza in mm | 603 |
| Collezione | Finion |
| Adatto a | lavabi per montaggio superficiale selezionati |
| Funzioni sedile | • con SoftClosing<br>• con funzione push-open |
| Materiale frontale | MDF |
| Finitura del frontale | Vernice |
| Materiale scocca | MDF |
| Finitura della scocca | Vernice |
| Materiale piano di copertura | MDF |
| Forma | Rettangolare / quadrato |
| Codice colore | Glossy White Lacquer |
| Codice colore del piano di copertura | Glass White Matt |
| Con illuminazione | no |
| compatibile con Smart Home | no |

## DISEGNI TECNICI

### F97100GF

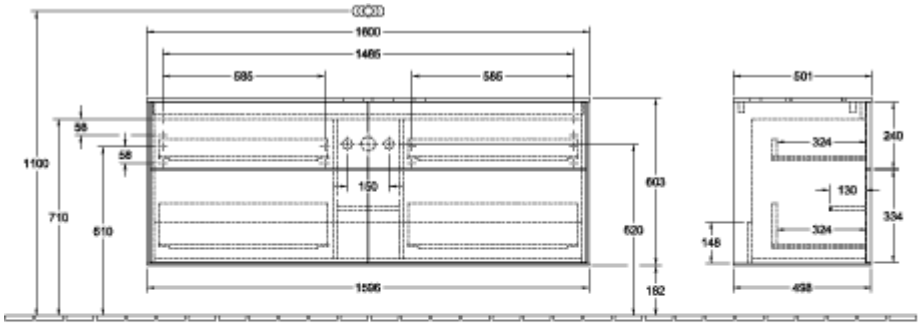


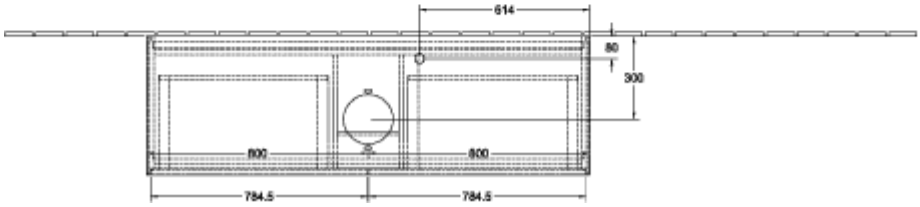

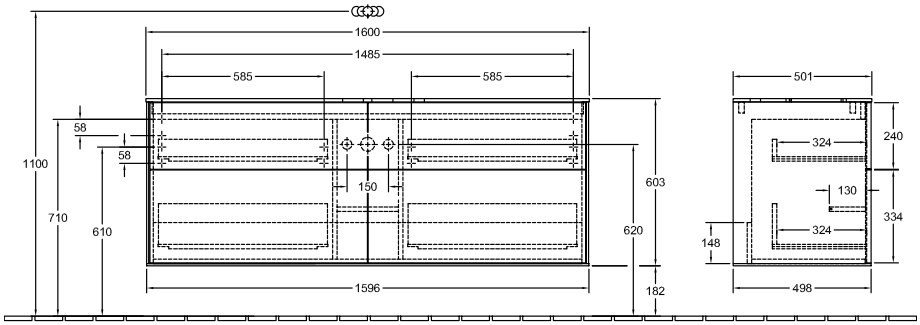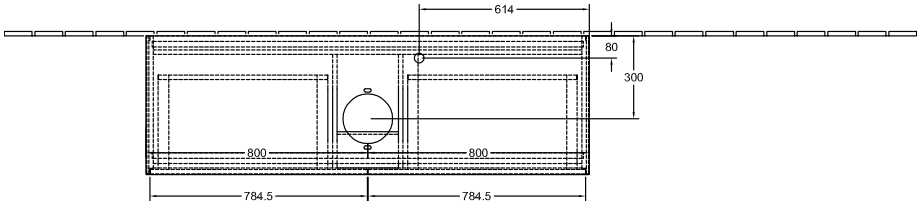
### F97100GF