# FINION MOBILE SOTTOLAVABO RETTANGOLARE / QUADRATO

## SCHEDA INFORMATIVA DEL PRODOTTO

| | |
|---|---|
| Titolo dell'articolo | Villeroy & Boch Finion Mobile sottolavabo, con illuminazione, 3 vani estraibili, 1200 x 603 x 501 mm, Glossy White Lacquer / Glossy White Lacquer / Glass White Matt |
| Numero dell'articolo | F391GFGF |
| Montaggio / Tipo di montaggio | montato a parete |
| Tipo di apertura | 3 vani estraibili |
| Dotazione | 1 x divisorio in vetro alto , 3 x divisori in vetro bassi 1 x scatola accessori S 1 x scatola accessori M 3 x vani estraibili con tappeto antiscivolo |
| In dotazione | 1 x mobile sottolavabo , 1 x set di fissaggio |
| Posizione del lavabo | lavabo a destra |
| Posizione dell'elemento a scaffale | sinistra |
| Profondità in mm | 501 |
| Larghezza in mm | 1200 |
| Altezza in mm | 603 |
| Collezione | Finion |
| Adatto a | lavabi per montaggio superficiale selezionati |
| Funzioni sedile | • con SoftClosing<br>• con illuminazione<br>• con funzione push-open |
| Materiale frontale | MDF |
| Finitura del frontale | Vernice |
| Materiale scocca | MDF |
| Finitura della scocca | Vernice |
| Materiale elemento a scaffale | MDF |
| Finitura dell'elemento a scaffale | Vernice |
| Materiale piano di copertura | MDF |
| Forma | Rettangolare / quadrato |
| Codice colore | Glossy White Lacquer |
| Codice colore dell'elemento a scaffale | Glossy White Lacquer |
| Codice colore del piano di copertura | Glass White Matt |
| Con illuminazione | sì |
| compatibile con Smart Home | no |

## DISEGNI TECNICI

### F391GFGF

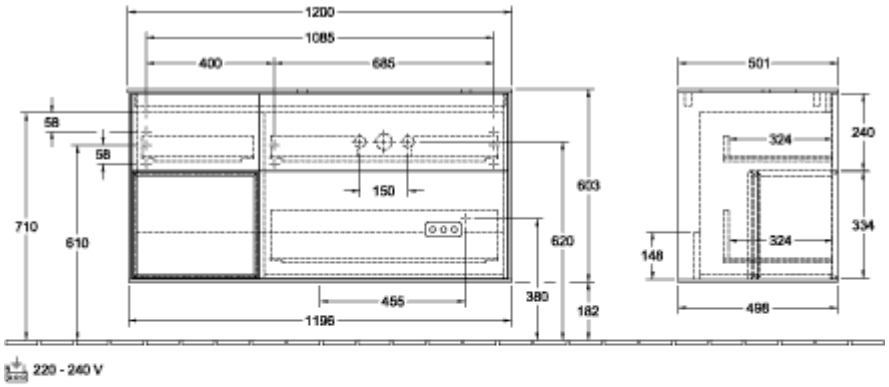


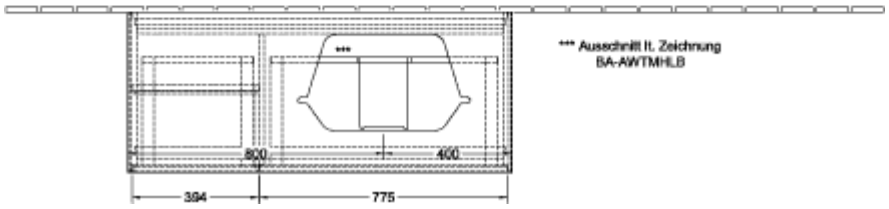

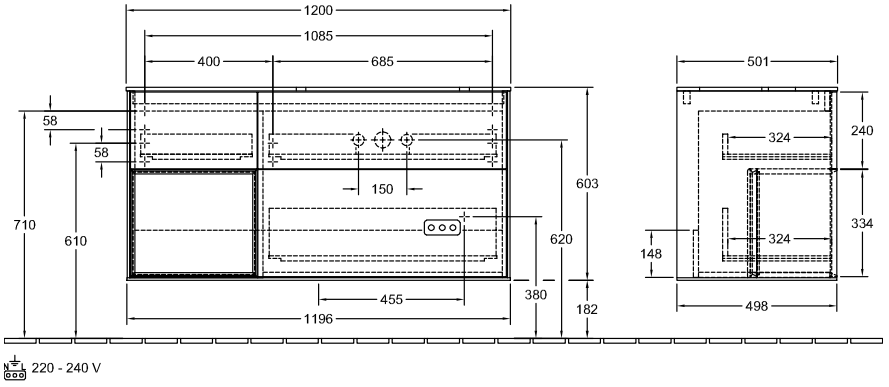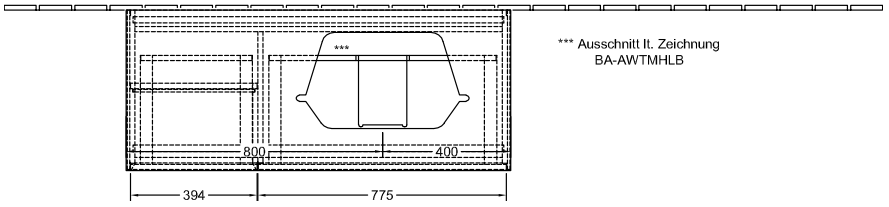
### F391GFGF