LEGATO MOBILE SOTTOLAVABO RETTANGOLARE / QUADRATO

SCHEDA INFORMATIVA DEL PRODOTTO

Titolo dell'articolo	Villeroy & Boch Legato Mobile sottolavabo, con illuminazione, 1 vano estraibile, 1000 x 380 x 500 mm, Glossy White / Glossy White
Numero dell'articolo	B755L0DH
Montaggio / Tipo di montaggio	montato a parete
Tipo di apertura	1 vano estraibile
Dotazione	1 x divisorio in vetro alto , 2 x divisori in vetro bassi 1 x scatola accessori L 1 x vano estraibile con tappeto antiscivolo
In dotazione	1 x mobile sottolavabo , 1 x set di fissaggio
Posizione del lavabo	lavabo al centro
Profondità in mm	500
Larghezza in mm	1000
Altezza in mm	380
Collezione	Legato
Adatto a	lavabi per montaggio superficiale selezionati
Funzioni sedile	• con SoftClosing • con illuminazione
Materiale frontale	MDF
Finitura del frontale	Pellicola in acrilico
Materiale scocca	MDF
Finitura della scocca	Pellicola in acrilico
Materiale piano di copertura	Truciolato
Forma	Rettangolare / quadrato
Codice colore	Glossy White
Codice colore del piano di copertura	Glossy White
Con illuminazione	sì
compatibile con Smart Home	no

DISEGNI TECNICI

B755L0DH

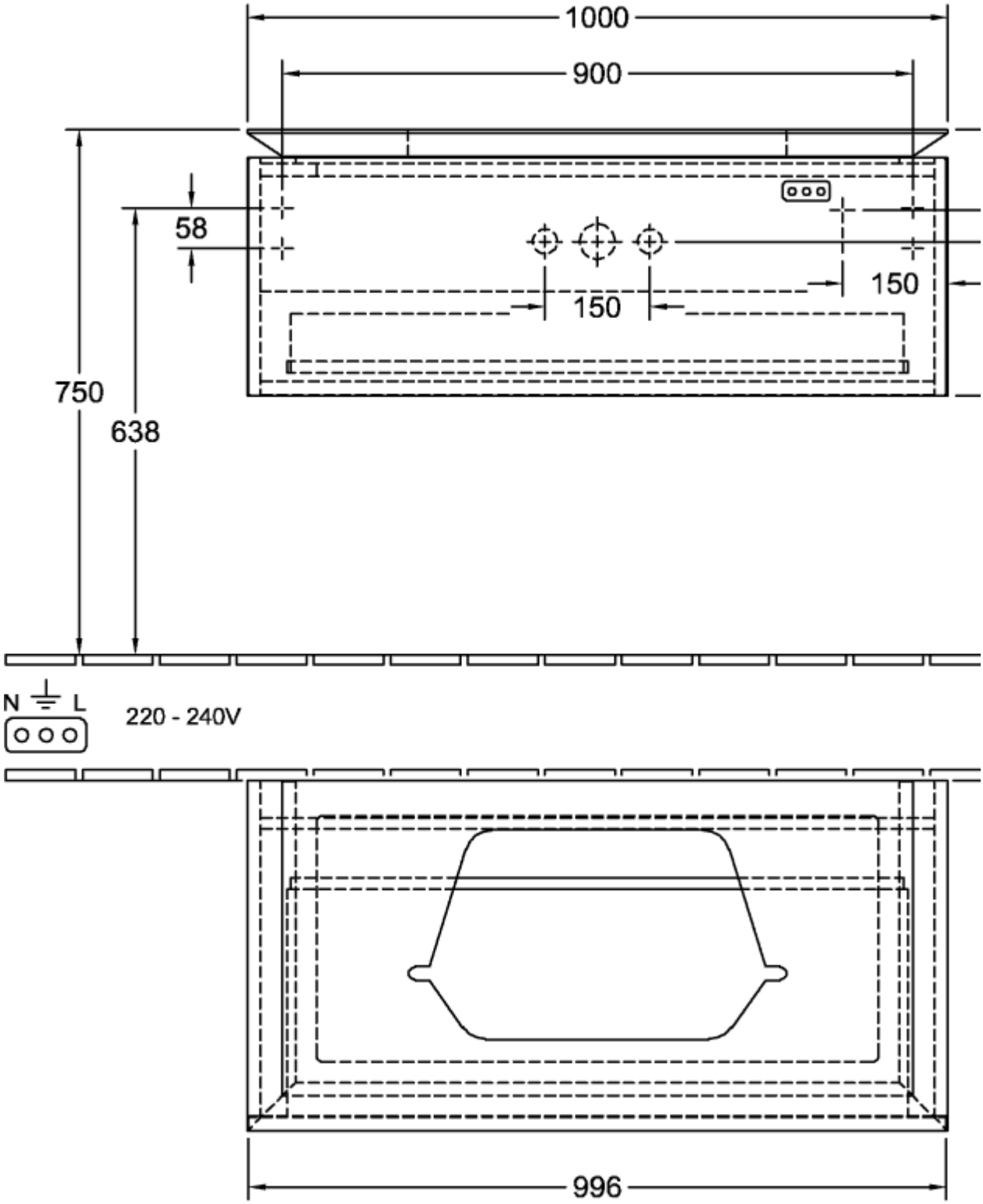

B755L0DH

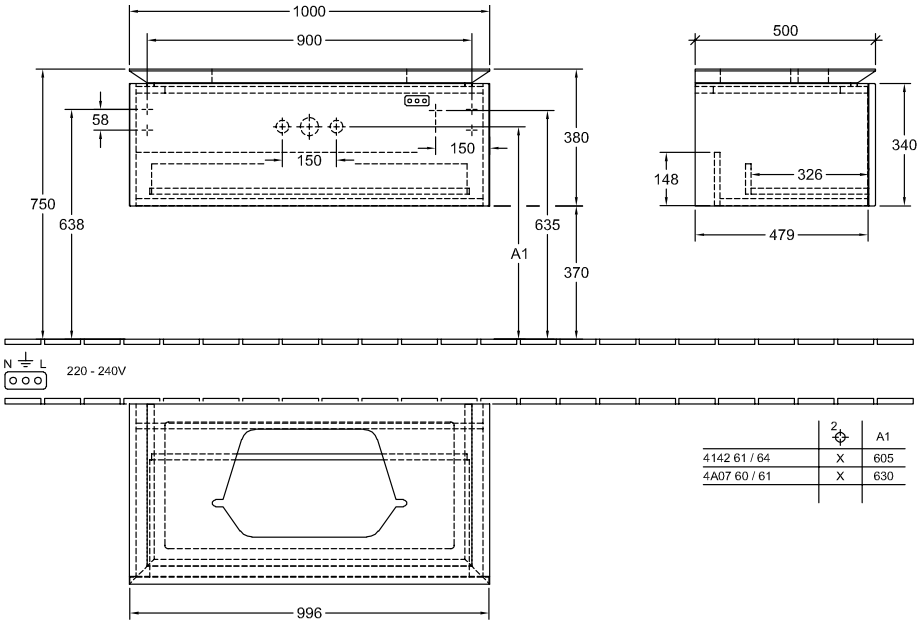

	2	A1
4142 61 / 64	X	605
4A07 60 / 61	X	630