LEGATO MOBILE SOTTOLAVABO RETTANGOLARE / QUADRATO

SCHEDA INFORMATIVA DEL PRODOTTO

Titolo dell'articolo	Villeroy & Boch Legato Mobile sottolavabo, 4 vani estraibili, 1200 x 550 x 500 mm, Soft Grey / Soft Grey
Numero dell'articolo	B58400VK
Montaggio / Tipo di montaggio	montato a parete
Tipo di apertura	4 vani estraibili
Dotazione	2 x divisori in vetro alti , 4 x divisori in vetro bassi 2 x scatola accessori L 4 x vani estraibili con tappeto antiscivolo
In dotazione	1 x mobile sottolavabo , 1 x set di fissaggio
Posizione del lavabo	per 2 lavabi
Mobile con foro per rubinetteria	Foro per rubinetteria preforato in fabbrica
Profondità in mm	500
Larghezza in mm	1200
Altezza in mm	550
Collezione	Legato
Adatto a	lavabi per montaggio superficiale selezionati
Funzioni sedile	con SoftClosing
Materiale frontale	Truciolato
Finitura del frontale	Rivestimento diretto
Materiale scocca	Truciolato
Finitura della scocca	Rivestimento diretto
Materiale piano di copertura	Truciolato
Forma	Rettangolare / quadrato
Codice colore	Soft Grey
Codice colore del piano di copertura	Soft Grey
Con illuminazione	no
compatibile con Smart Home	no

DISEGNI TECNICI

B58400VK

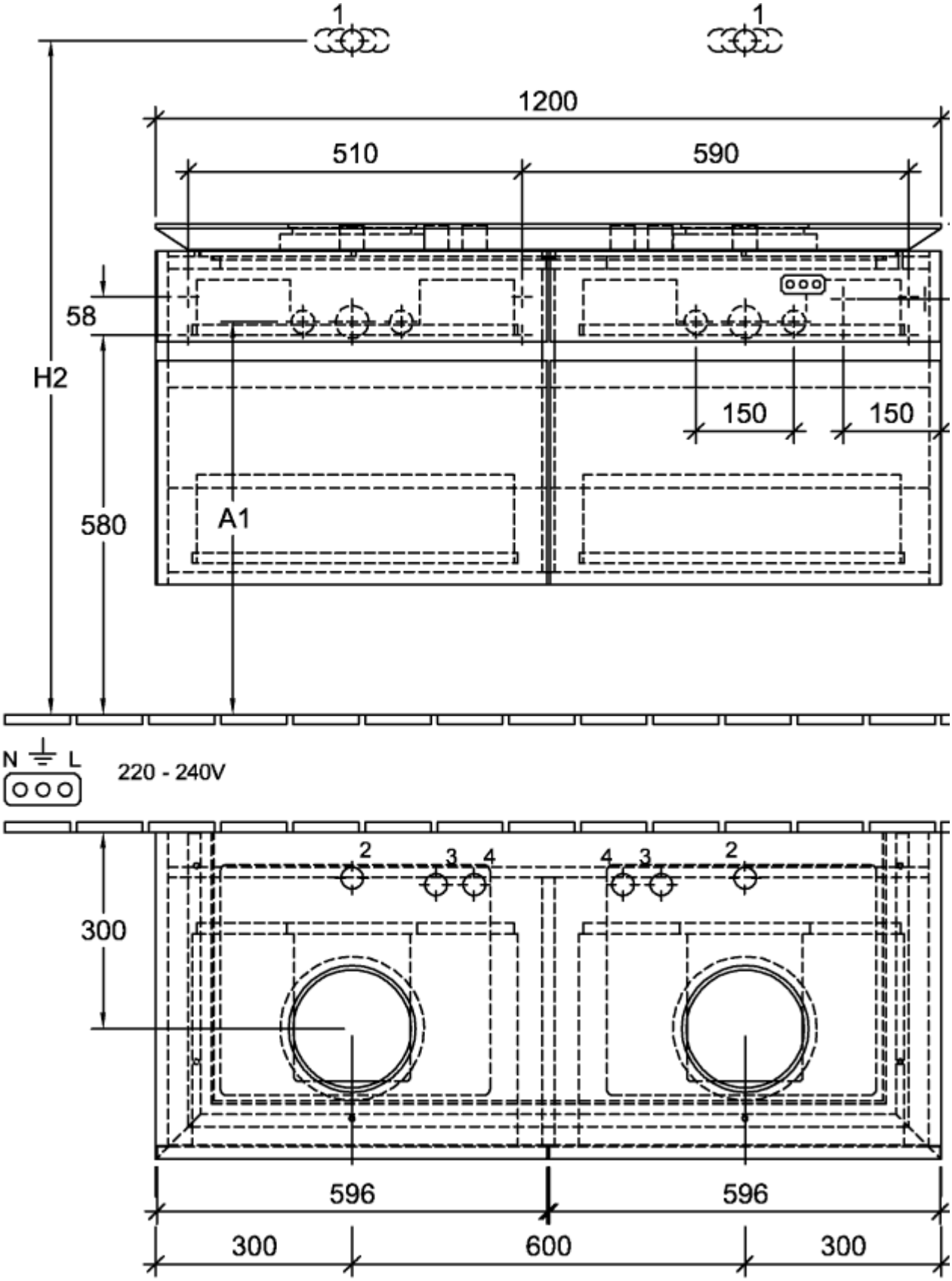
1
1
1200
510
590
58
H2
150
150
580
A1
N
L
220 - 240V
2
3
4
4
3
2
300
596
596
300
600
300

B58400VK

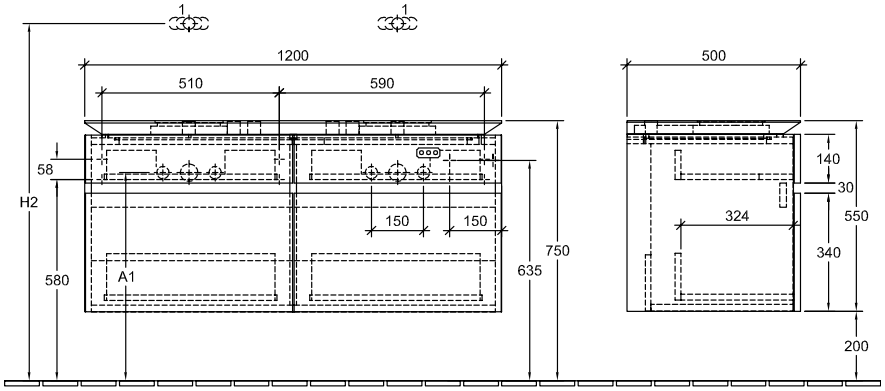

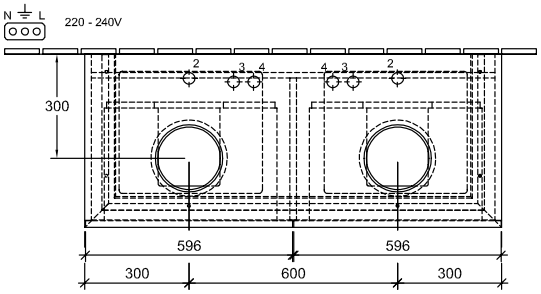

	1	2	3	4	H2	A1
5A25 45/46	X		X	X	1055	605
4179 43	X		X	X	1030	630
4178 41	X				1030	630
4A1840	X		X	X	1045	630
4A1956	X	X	X	X	1045	630
4A2138	X	X		X	1045	630
4A2056	X	X	X	X	1045	630
5148 00/01	X	X	X	X	1010	590
4A45 00/01	X	X	X	X	1020	590
5144 00/01	X		X	X	1020	590
4A46 00/01	X		X	X	1020	600