LEGATO MOBILE SOTTOLAVABO RETTANGOLARE / QUADRATO

SCHEDA INFORMATIVA DEL PRODOTTO

Titolo dell'articolo	Villeroy & Boch Legato Mobile sottolavabo, con illuminazione, 2 vani estraibili, 1200 x 380 x 500 mm, Glossy White / Glossy White
Numero dell'articolo	B581L0DH
Montaggio / Tipo di montaggio	montato a parete
Tipo di apertura	2 vani estraibili
Dotazione	2 x divisori in vetro alti , 4 x divisori in vetro bassi 2 x scatola accessori L 2 x vani estraibili con tappeto antiscivolo
In dotazione	1 x mobile sottolavabo , 1 x set di fissaggio
Posizione del lavabo	lavabo a destra
Mobile con foro per rubinetteria	Foro per rubinetteria preforato in fabbrica
Profondità in mm	500
Larghezza in mm	1200
Altezza in mm	380
Collezione	Legato
Adatto a	lavabi per montaggio superficiale selezionati
Funzioni sedile	• con SoftClosing • con illuminazione
Materiale frontale	MDF
Finitura del frontale	Pellicola in acrilico
Materiale scocca	MDF
Finitura della scocca	Pellicola in acrilico
Materiale piano di copertura	Truciolato
Forma	Rettangolare / quadrato
Codice colore	Glossy White
Codice colore del piano di copertura	Glossy White
Con illuminazione	sì
compatibile con Smart Home	no

DISEGNI TECNICI

B581L0DH

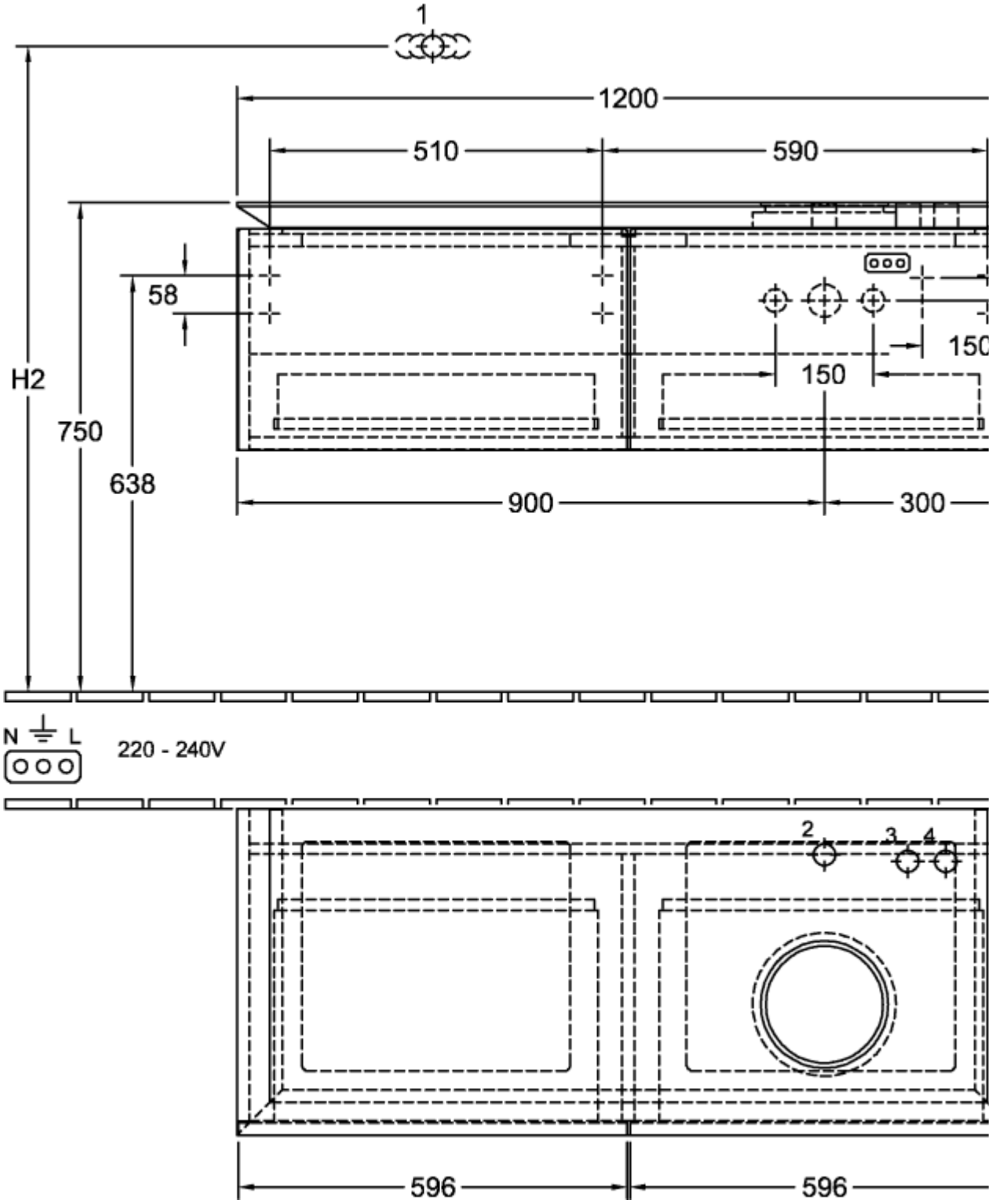

B581L0DH

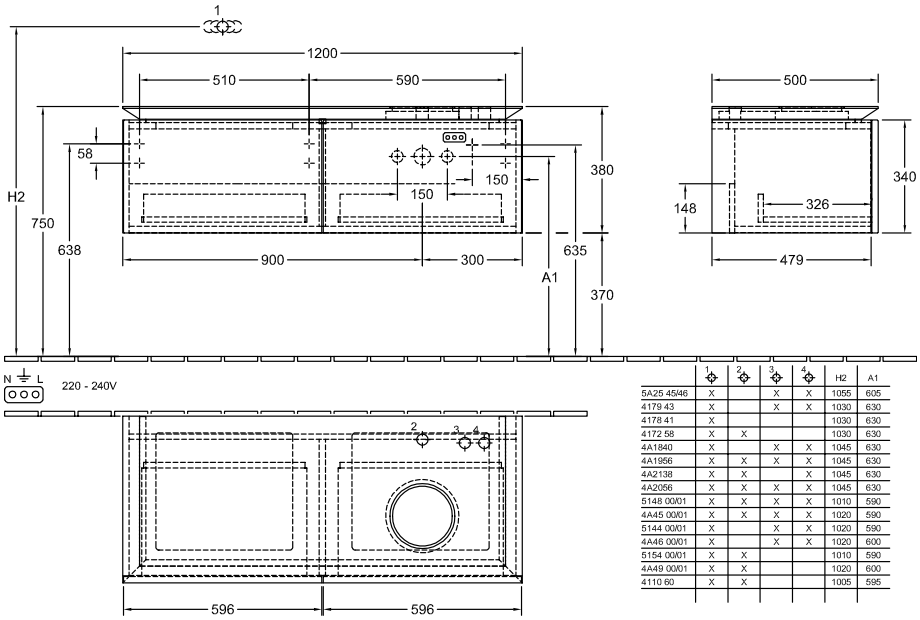

	1	2	3	4	H2	A1
5A25 45/46	X		X	X	1055	605
4179 43	X		X	X	1030	630
4178 41	X				1030	630
4172 58	X	X			1030	630
4A1840	X		X	X	1045	630
4A1956	X	X	X	X	1045	630
4A2138	X	X		X	1045	630
4A2056	X	X	X	X	1045	630
5148 00/01	X	X	X	X	1010	590
4A45 00/01	X	X	X	X	1020	590
5144 00/01	X		X	X	1020	590
4A46 00/01	X		X	X	1020	600
5154 00/01	X	X			1010	590
4A49 00/01	X	X			1020	600
4110 60	X	X			1005	595