LEGATO MOBILE SOTTOLAVABO RETTANGOLARE / QUADRATO

SCHEDA INFORMATIVA DEL PRODOTTO

Titolo dell'articolo	Villeroy & Boch Legato Mobile sottolavabo, con illuminazione, 1 vano estraibile, 800 x 380 x 500 mm, Glossy White / Glossy White
Numero dell'articolo	B569L0DH
Montaggio / Tipo di montaggio	montato a parete
Tipo di apertura	1 vano estraibile
Dotazione	1 x divisorio in vetro alto , 2 x divisori in vetro bassi 1 x scatola accessori L 1 x vano estraibile con tappeto antiscivolo
In dotazione	1 x mobile sottolavabo , 1 x set di fissaggio
Posizione del lavabo	lavabo al centro
Mobile con foro per rubinetteria	Foro per rubinetteria preforato in fabbrica
Profondità in mm	500
Larghezza in mm	800
Altezza in mm	380
Collezione	Legato
Adatto a	lavabi per montaggio superficiale selezionati
Funzioni sedile	• con SoftClosing • con illuminazione
Materiale frontale	MDF
Finitura del frontale	Pellicola in acrilico
Materiale scocca	MDF
Finitura della scocca	Pellicola in acrilico
Materiale piano di copertura	Truciolato
Forma	Rettangolare / quadrato
Codice colore	Glossy White
Codice colore del piano di copertura	Glossy White
Con illuminazione	sì
compatibile con Smart Home	no

DISEGNI TECNICI

B569L0DH

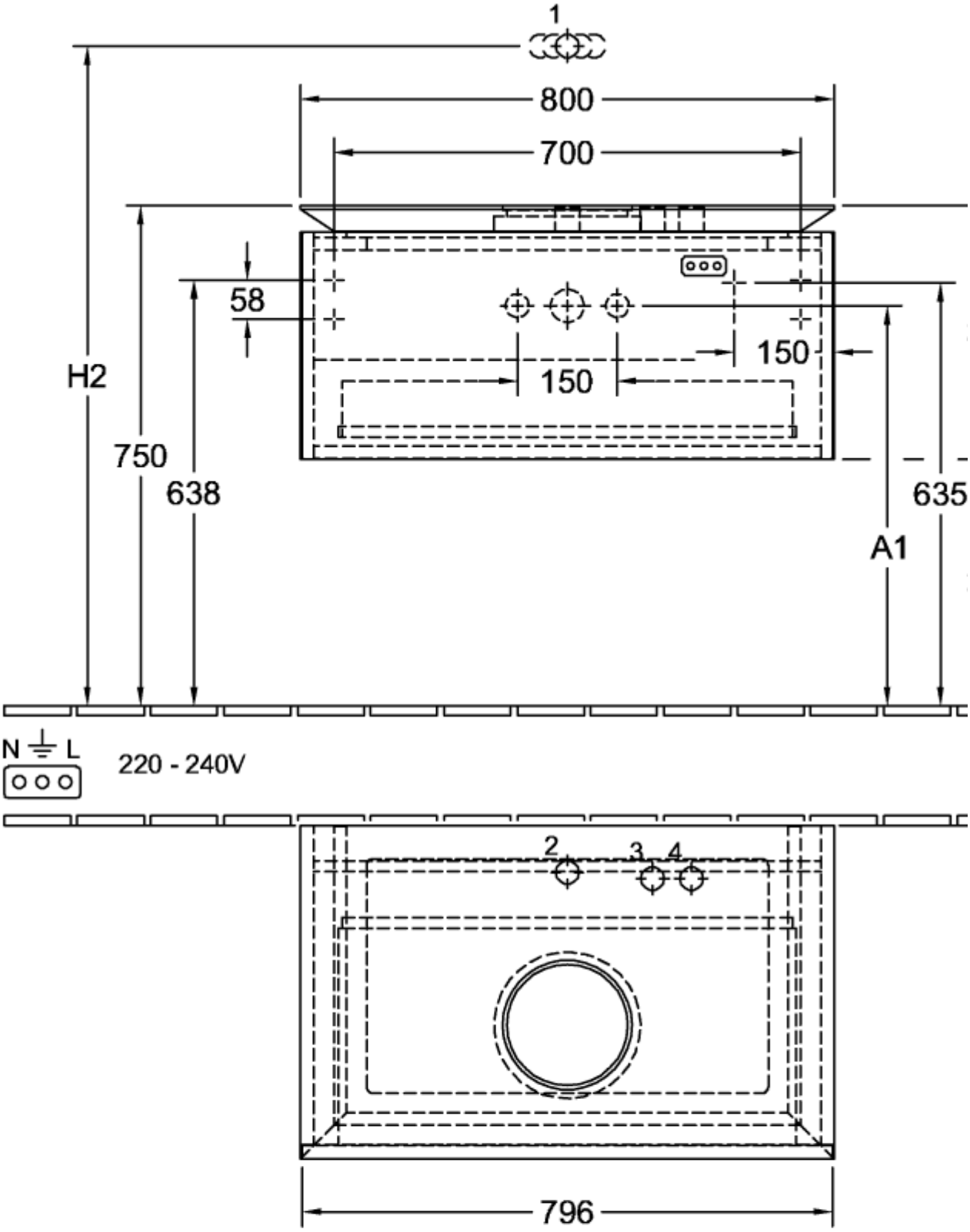
1
800
700
58
150
150
H2
750
638
635
A1
N L
220 - 240V
2
3
4
796

B569L0DH

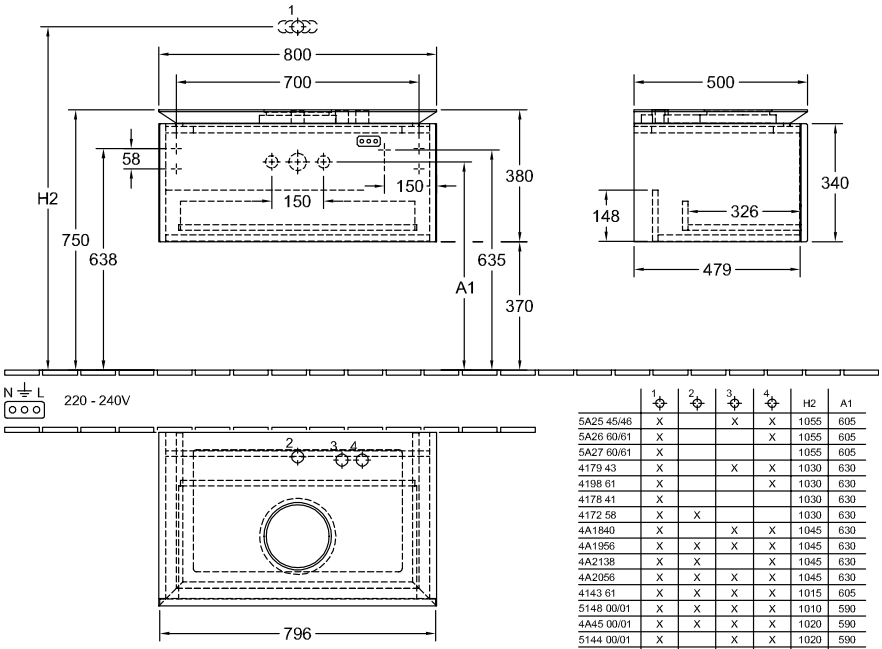

	1	2	3	4	H2	A1
5A25 45/46	X		X	X	1055	605
5A26 60/61	X			X	1055	605
5A27 60/61	X				1055	605
4179 43	X		X	X	1030	630
4198 61	X			X	1030	630
4178 41	X				1030	630
4172 58	X	X			1030	630
4A1840	X		X	X	1045	630
4A1956	X	X	X	X	1045	630
4A2138	X	X		X	1045	630
4A2056	X	X	X	X	1045	630
4143 61	X	X	X	X	1015	605
5148 00/01	X	X	X	X	1010	590
4A45 00/01	X	X	X	X	1020	590
5144 00/01	X		X	X	1020	590
4A46 00/01	X		X	X	1020	600
5151 00/01	X	X	X	X	1010	590
4A47 00/01	X	X	X	X	1010	600
5151 10/11	X			X	1020	590
4A48 00/01	X			X	1020	600
5154 00/01	X	X			1010	590
4A49 00/01	X	X			1020	600
4A50 00/01	X				1015	595
4110 60	X	X			1005	595