SUBWAY 2.0 MOBILE SOTTOLAVABO RETTANGOLARE / QUADRATO

SCHEDA INFORMATIVA DEL PRODOTTO

Titolo dell'articolo	Villeroy & Boch Subway 2.0 Mobile sottolavabo, 1 vano estraibile, 537 x 420 x 423 mm, White Matt
Numero dell'articolo	A68600MS
Montaggio / Tipo di montaggio	montato a parete
Tipo di apertura	1 vano estraibile
Dotazione	1 x scatola accessori L , 1 x vano estraibile
In dotazione	1 x mobile sottolavabo , 1 x set di fissaggio
Posizione del lavabo	lavabo al centro
Profondità in mm	423
Larghezza in mm	537
Altezza in mm	420
Collezione	Subway 2.0
Adatto a	lavabi selezionati
Funzioni sedile	con SoftClosing
Materiale frontale	Truciolato
Finitura del frontale	Rivestimento diretto
Materiale scocca	Truciolato
Finitura della scocca	Rivestimento diretto
Altro materiale	Maniglia: Plastica
Altre finiture	Maniglia: Vernice, opaco
Forma	Rettangolare / quadrato
Codice colore	White Matt
Altri codici colore	Maniglia: argento opaco
Con illuminazione	no
compatibile con Smart Home	no

DISEGNI TECNICI

A68600MS

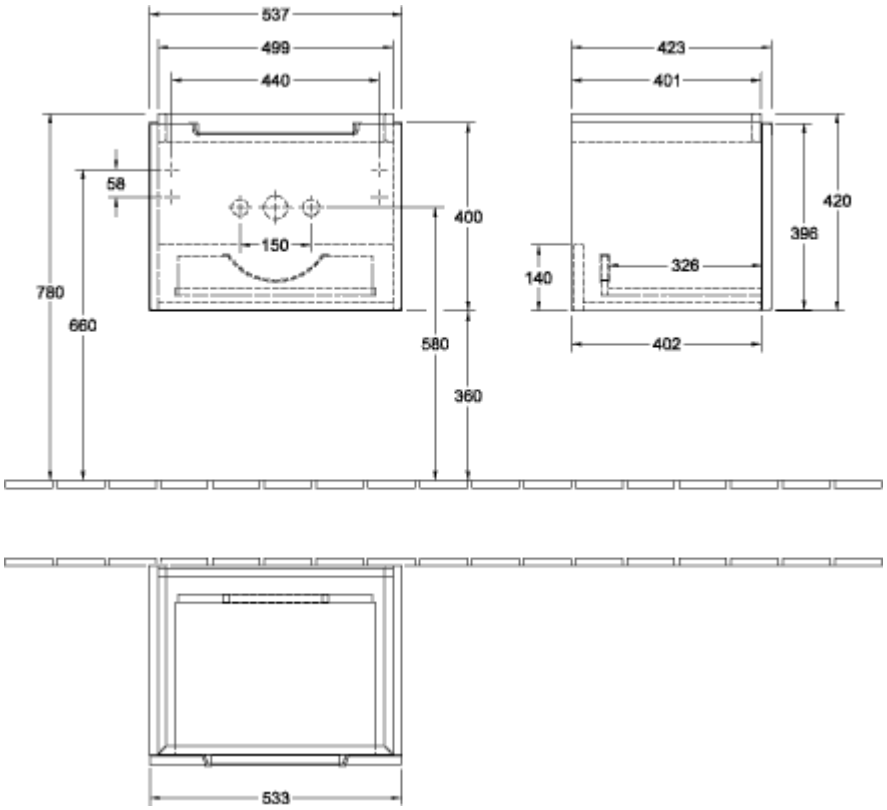

A68600MS

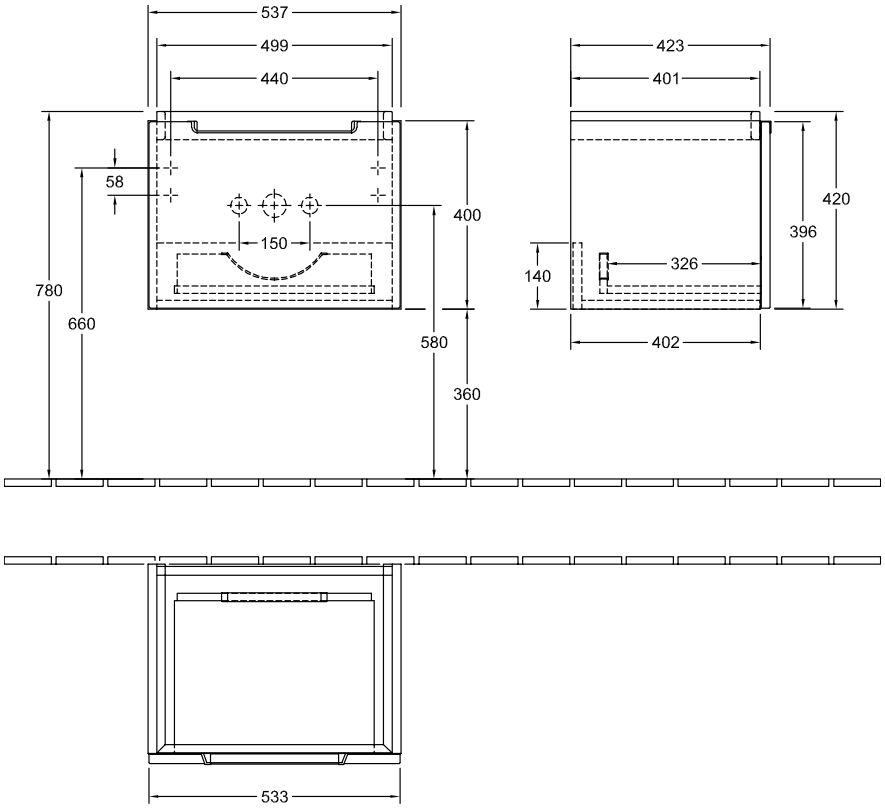
537
499
440
423
401
58
400
150
420
396
326
140
780
660
580
360
402
533