MORE TO SEE SPECCHIO RETTANGOLARE

SCHEDA INFORMATIVA DEL PRODOTTO

Titolo dell'articolo	Villeroy & Boch More To See Specchio, 500 x 750 x 20 mm
Numero dell'articolo	A3105000
Montaggio / Tipo di montaggio	montato a parete
In dotazione	1 x specchio , 1 x set di fissaggio
Profondità in mm	20
Larghezza in mm	500
Altezza in mm	750
Collezione	More To See
Materiale	Vetro
Forma	Rettangolare
Con illuminazione	no
compatibile con Smart Home	no

DISEGNI TECNICI

A3105000

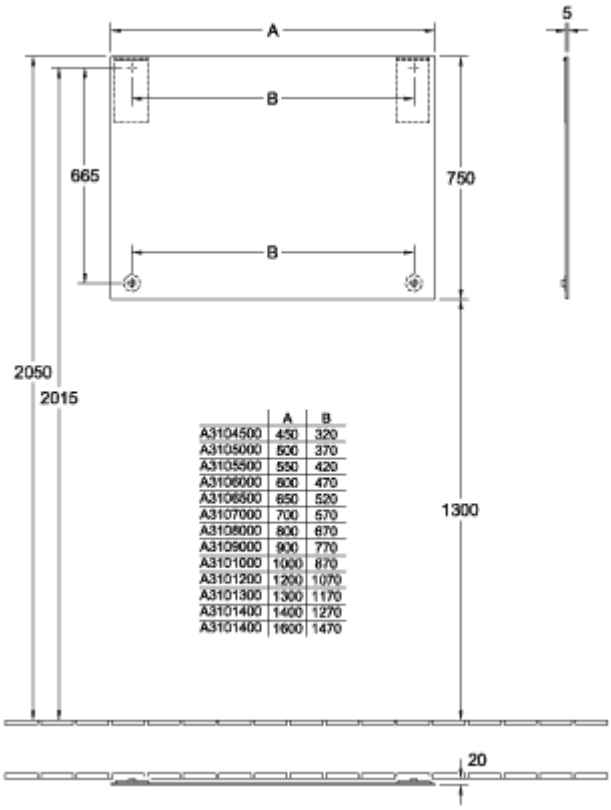

	A	B
A3104500	450	320
A3105000	500	370
A3105500	550	420
A3106000	600	470
A3106500	650	520
A3107000	700	570
A3108000	800	670
A3109000	900	770
A3101000	1000	870
A3101200	1200	1070
A3101300	1300	1170
A3101400	1400	1270
A3101400	1600	1470

A3105000

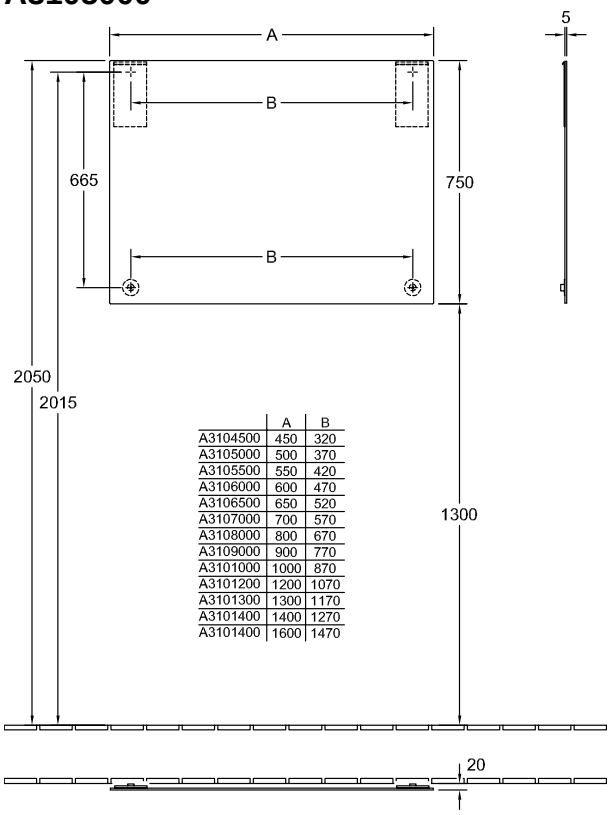

	A	B
A3104500	450	320
A3105000	500	370
A3105500	550	420
A3106000	600	470
A3106500	650	520
A3107000	700	570
A3108000	800	670
A3109000	900	770
A3101000	1000	870
A3101200	1200	1070
A3101300	1300	1170
A3101400	1400	1270
A3101400	1600	1470