HOMMAGE MOBILE SOTTOLAVABO RETTANGOLARE / QUADRATO

SCHEDA INFORMATIVA DEL PRODOTTO

Titolo dell'articolo	Villeroy & Boch Hommage Mobile sottolavabo, 2 ante, 685 x 755 x 540 mm, Impiallacciato in Acero, Noce mordenzato/Marmo grigio-bianco / Impiallacciato in Acero, Noce mordenzato/Marmo grigio-bianco
Numero dell'articolo	89950001
Montaggio / Tipo di montaggio	a pavimento
Tipo di apertura	2 ante
Dotazione	2 x ante , 1 x ripiano
In dotazione	1 x lavabo sottopiano , 1 x set di fissaggio
Profondità in mm	540
Larghezza in mm	685
Altezza in mm	755
Collezione	Hommage
Adatto a	lavabi selezionati
Funzioni sedile	con SoftClosing
Materiale frontale	Legno massello
Materiale scocca	Truciolato
Finitura della scocca	Impiallacciatura
Materiale piano di copertura	Marmo
Altro materiale	Maniglia: Ceramica
Altre finiture	Maniglia: lucido
Forma	Rettangolare / quadrato
Codice colore del piano di copertura	Impiallacciato in Acero, Noce mordenzato/Marmo grigio-bianco
Altri codici colore	Maniglia: Chrome
Con illuminazione	no
compatibile con Smart Home	no

DISEGNI TECNICI

89950001

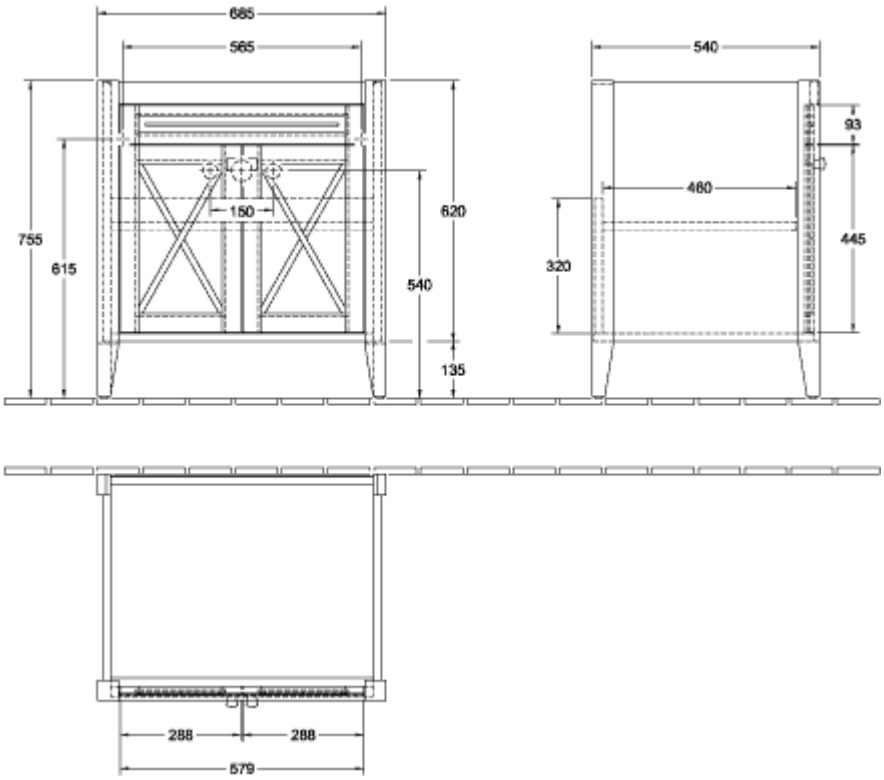
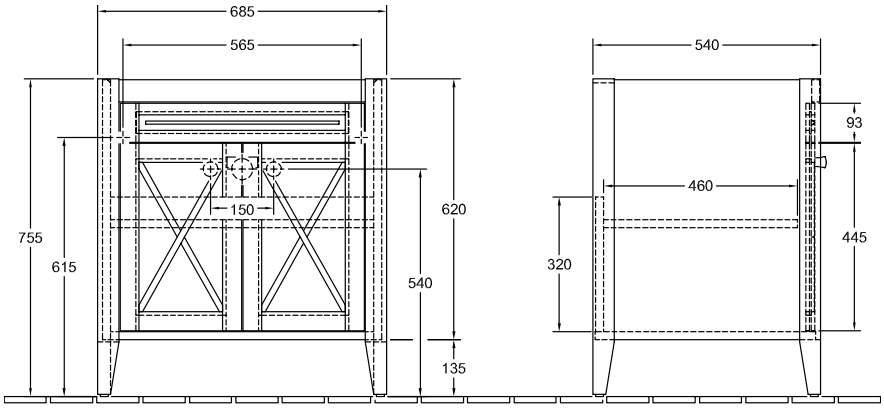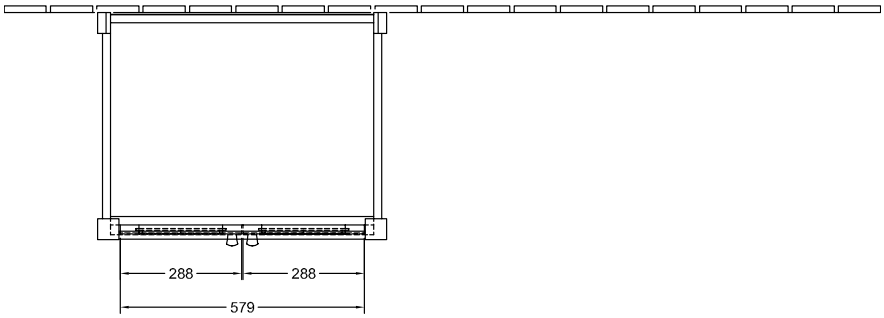
89950001