ACCESSORI RACCORDO DI SCARICO VARIO

SCHEDA INFORMATIVA DEL PRODOTTO

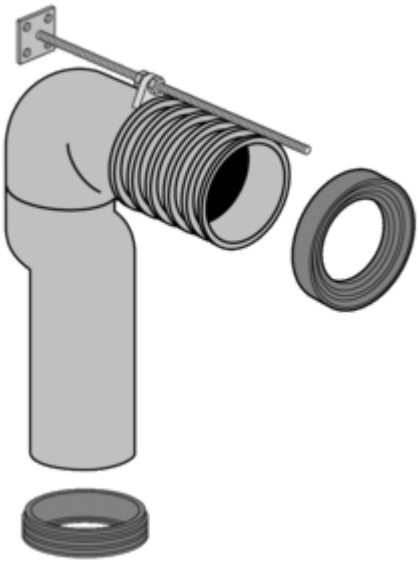

Titolo dell'articolo	Villeroy & Boch Accessori Raccordo di scarico Vario, 380 x 550 x 120 mm
Numero dell'articolo	87110000
In dotazione	1 x raccordo di scarico Vario , 1 x set di fissaggio
Profondità in mm	550
Larghezza in mm	380
Altezza in mm	120
Diametro in mm	100
Collezione	Accessori
Materiale	Plastica