HOMMAGE SPECCHIO RETTANGOLARE

SCHEDA INFORMATIVA DEL PRODOTTO

Titolo dell'articolo	Villeroy & Boch Hommage Specchio, 685 x 740 x 37 mm
Numero dell'articolo	85652100
Montaggio / Tipo di montaggio	montato a parete
In dotazione	1 x specchio , 1 x set di fissaggio
Profondità in mm	37
Larghezza in mm	685
Altezza in mm	740
Collezione	Hommage
Materiale frontale	Vetro
Finitura del frontale	Vetro a specchio
Materiale scocca	Legno massello
Finitura della scocca	Vernice
Forma	Rettangolare
Con illuminazione	no
compatibile con Smart Home	no

DISEGNI TECNICI

85652100

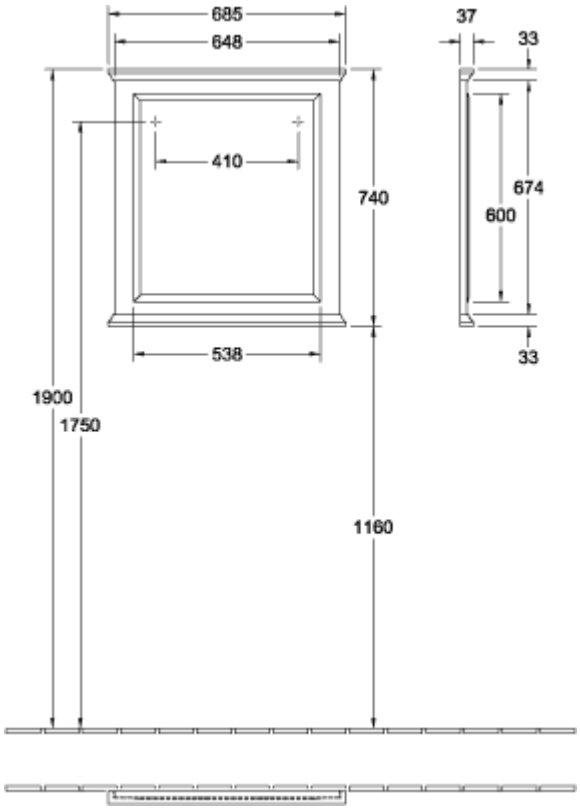
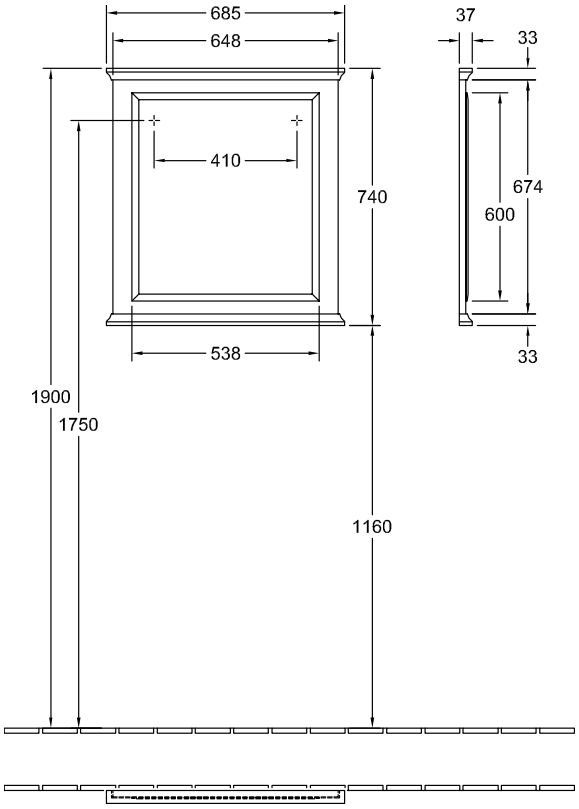
85652100