O.NOVO CASSETTA DI SCIACQUO

SCHEDA INFORMATIVA DEL PRODOTTO

Titolo dell'articolo	Villeroy & Boch O.novo Cassetta di sciacquo, alimentazione laterale o posteriore, Bianco Alpin
Numero dell'articolo	7796G101
In dotazione	1 x cisterna , 1 x set di fissaggio
Profondità in mm	180
Larghezza in mm	355
Altezza in mm	370
Collezione	O.novo
Materiale	Ceramica per sanitari
Codice colore	Bianco Alpin
Altro materiale	Pulsante: ABS Meccanismo di scarico: Plastica
Altre finiture	Pulsante: Cromato, lucido, Meccanismo di scarico: lucido
Codice colore	Bianco Alpin
Altri codici colore	Pulsante: Cromato, Meccanismo di scarico: Bianco Alpin

DISEGNI TECNICI

7796G101

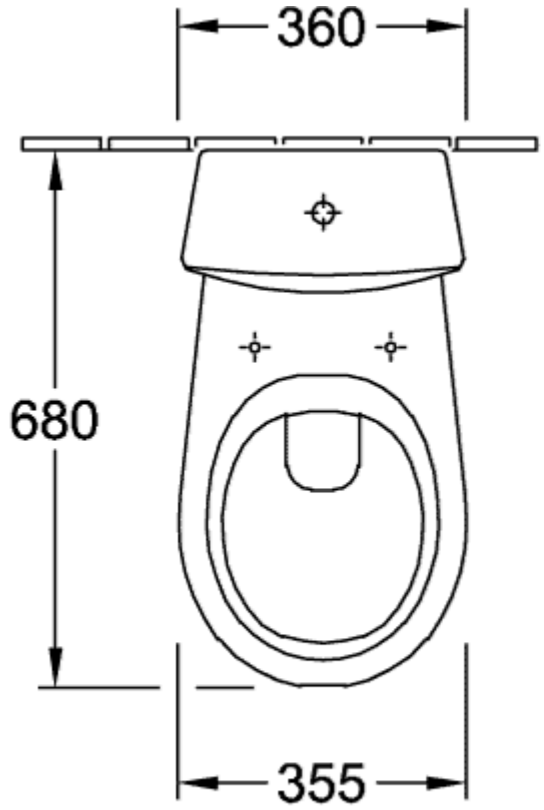
360
680
355

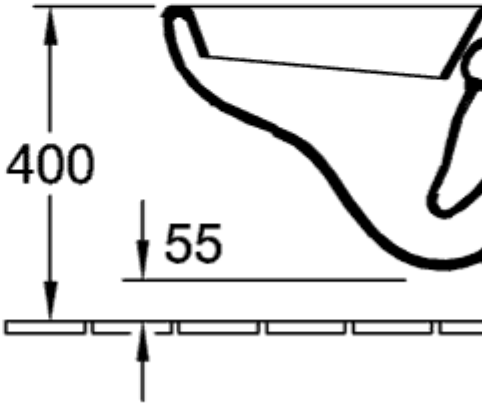
400
55

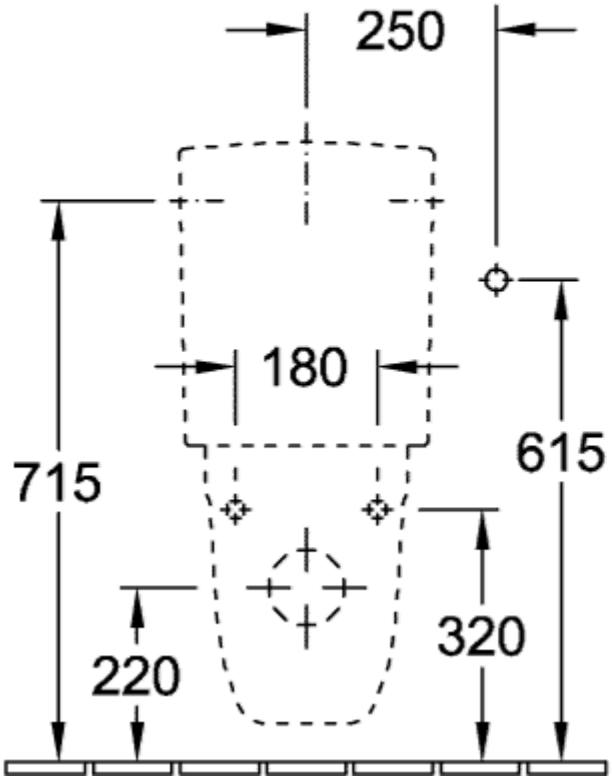
250
180
715
615
220
320

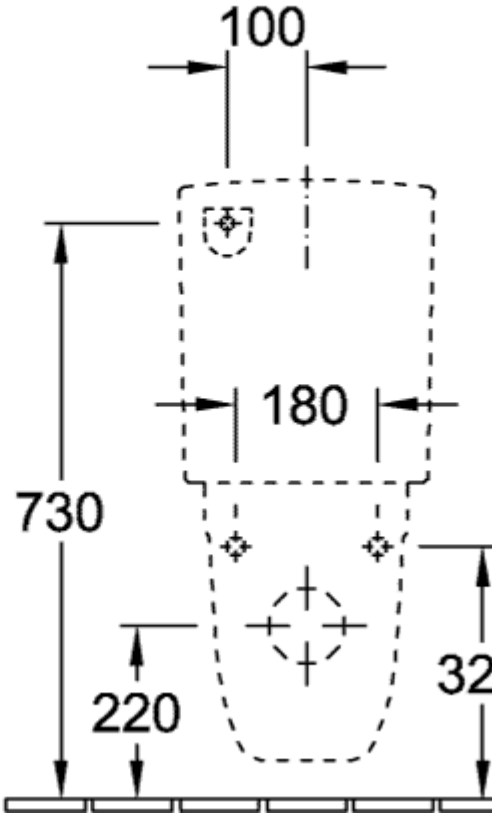
100
180
730
220
32

7796G101

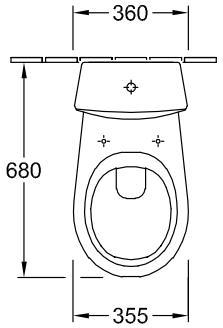
360
680
355

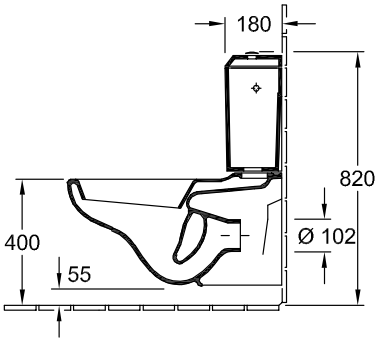
180
820
400
Ø 102
55

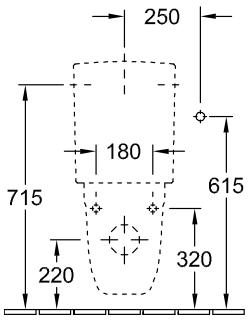
250
180
715
615
220
320

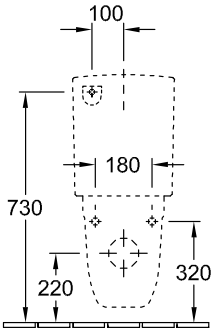
100
180
730
220
320