HOMMAGE LAVABO DA INCASSO RETTANGOLARE

SCHEDA INFORMATIVA DEL PRODOTTO

Titolo dell'articolo	Villeroy & Boch Hommage Lavabo da incasso, 630 x 525 x 203 mm, Bianco Alpin CeramicPlus, con troppopieno, non rettificato
Numero dell'articolo	7102A1R1
Montaggio / Tipo di montaggio	Integrato
In dotazione	1 x lavabo integrato , 1 x modello tagliato
Profondità in mm	525
Larghezza in mm	630
Altezza in mm	203
Profondità interna	150
Collezione	Hommage
Adatto a	Miscelatore a 3 fori, Arredamento Villeroy&Boch abbinato
Materiale	Ceramica per sanitari
Finitura	lucido
Codice colore	Bianco Alpin CeramicPlus
Con troppopieno	sì
Forma	Rettangolare
Codice colore	Bianco Alpin
Finitura antibatterica (con AntiBac)	no
Facile pulizia delle superfici (CeramicPlus)	sì
Numero di fori per rubinetteria perforati	3
Parte inferiore del lavabo	non rettificato
Numero di bacini	1

DISEGNI TECNICI

7102A1R1

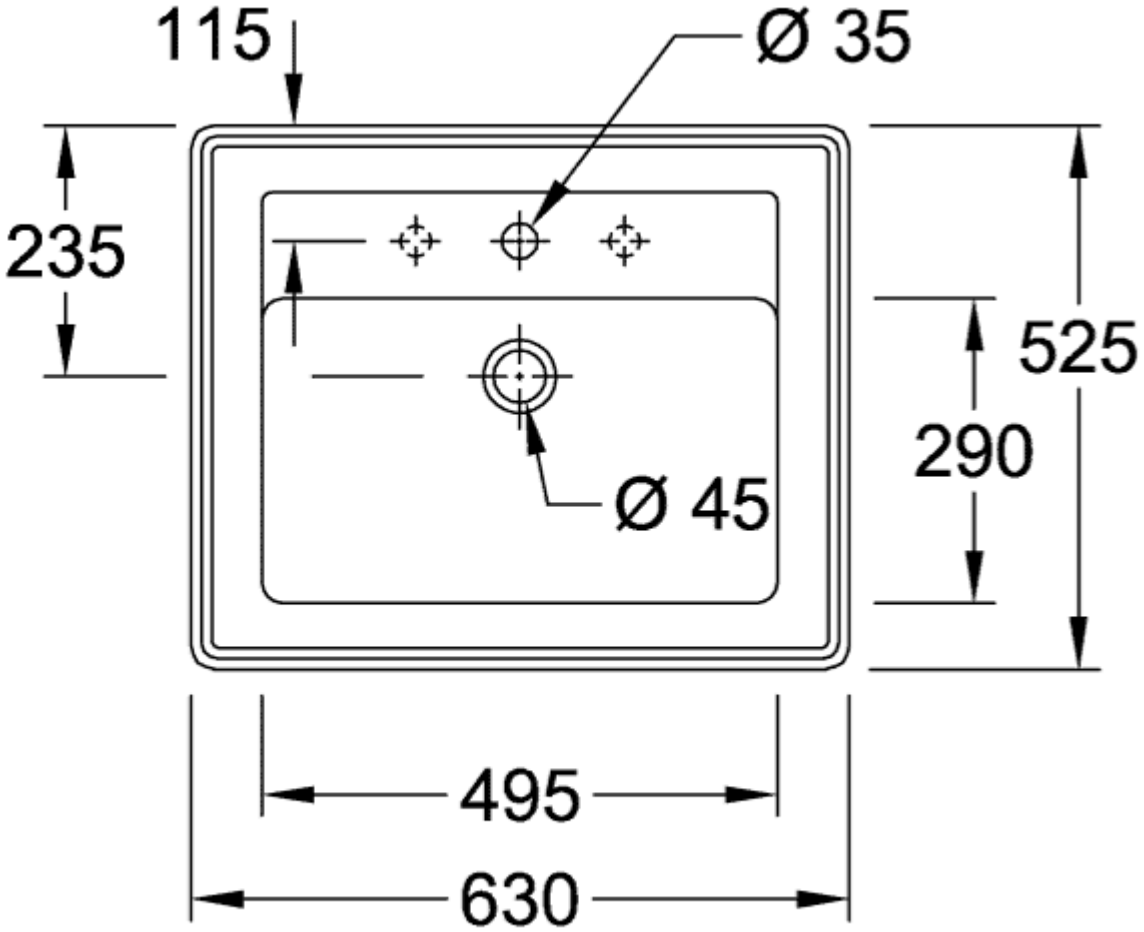
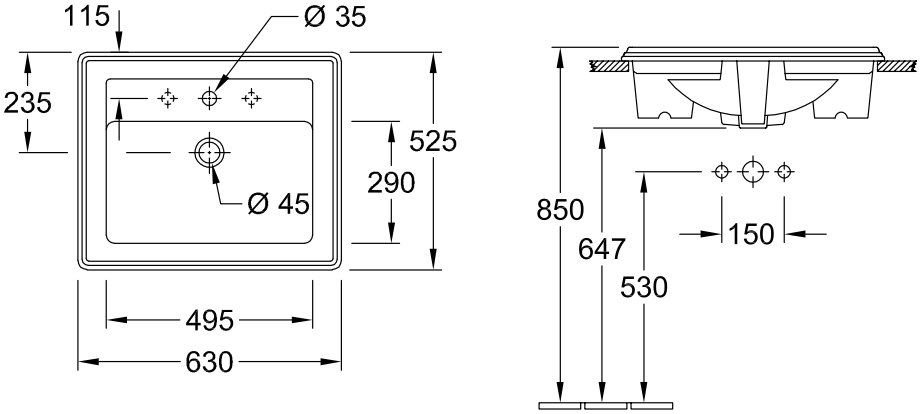
7102A1R1