SUBWAY INFINITY PIATTO DOCCIA RETTANGOLARE

SCHEDA INFORMATIVA DEL PRODOTTO

Titolo dell'articolo	Villeroy & Boch Subway Infinity Piatto doccia, 1600 x 900 x 40 mm, Bianco Alpin
Numero dell'articolo	62325401
Montaggio / Tipo di montaggio	installazione a incasso, Installazione su piastrelle| Installazione su una base
Istruzioni di montaggio	l'altezza di ingombro del piatto doccia può essere ridotta di 30 mm se si utilizza la batteria di scarico 9226 00 XX, Può essere installato solo con impianto di installazione ViFrame o in un letto di malta.| Questi piatti doccia vengono tagliati sul lato lungo e devono essere posizionati con il lato tagliato (lati non smaltati) contro la parete.
In dotazione	1 x piatto doccia rettangolare
Lunghezza in mm	1600
Larghezza in mm	900
Altezza in mm	40
Profondità interna	12
Collezione	Subway Infinity
Materiale	Ceramica per sanitari
Finitura	opaco
Codice colore	Bianco Alpin
Forma	Rettangolare
Codice colore	Bianco Alpin
Finitura antibatterica (con AntiBac)	no
Facile pulizia delle superfici (CeramicPlus)	no
Con effetto antiscivolo	sì

DISEGNI TECNICI

62325401

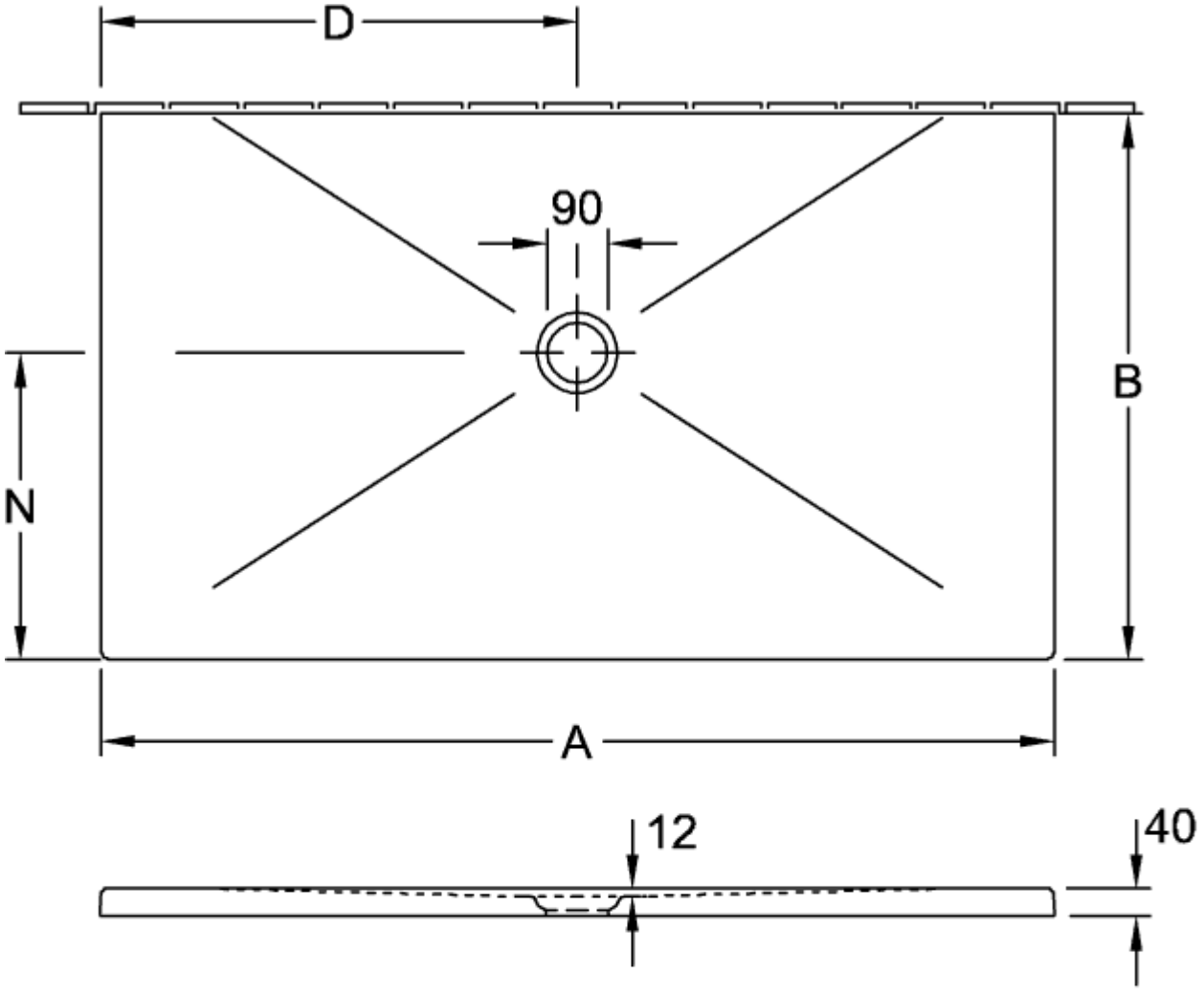

	A	B	D	N
6232 54	1600	900	800	500
6231 T3	1400	800	700	450
6231 T2	1400	750	700	450
6230 P3	1200	800	600	450
6230 P2	1200	750	600	450
6229 K2	1000	750	500	400
6229 K1	1000	700	500	400

62325401

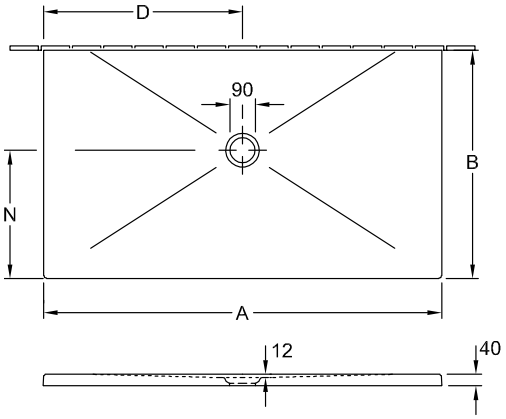

	A	B	D	N
6232 54	1600	900	800	500
6231 T3	1400	800	700	450
6231 T2	1400	750	700	450
6230 P3	1200	800	600	450
6230 P2	1200	750	600	450
6229 K2	1000	750	500	400
6229 K1	1000	700	500	400