ARCHITECTURA ORINATOIO AD ASPIRAZIONE OVALE

SCHEDA INFORMATIVA DEL PRODOTTO

Titolo dell'articolo	Villeroy & Boch Architectura Orinatoio ad aspirazione, con ogetto bersaglio, alimentazione nascosta, 355 x 385 mm, Bianco Alpin
Numero dell'articolo	55740501
Montaggio / Tipo di montaggio	montato a parete
In dotazione	1 x orinatoio ad aspirazione , 1 x set di fissaggio
Profondità in mm	385
Larghezza in mm	355
Altezza in mm	620
Collezione	Architectura
Adatto a	Installazione senza coperchio
Volume di sciacquo l	1,0 / l
Materiale	Ceramica per sanitari
Finitura	lucido
Codice colore	Bianco Alpin
Forma	Ovale
Codice colore	Bianco Alpin
Facile pulizia delle superfici (CeramicPlus)	no
Tecnologia di sciacquo a brida aperta (DirectFlush)	no
Tipo di sciacquo	Orinatoio ad aspirazione
Scarico / Scarico	Lo scarico può essere nascosto a seconda del tipo di sezione dell’estrattore
Oggetto bersaglio	con ogetto bersaglio

DISEGNI TECNICI

55740501

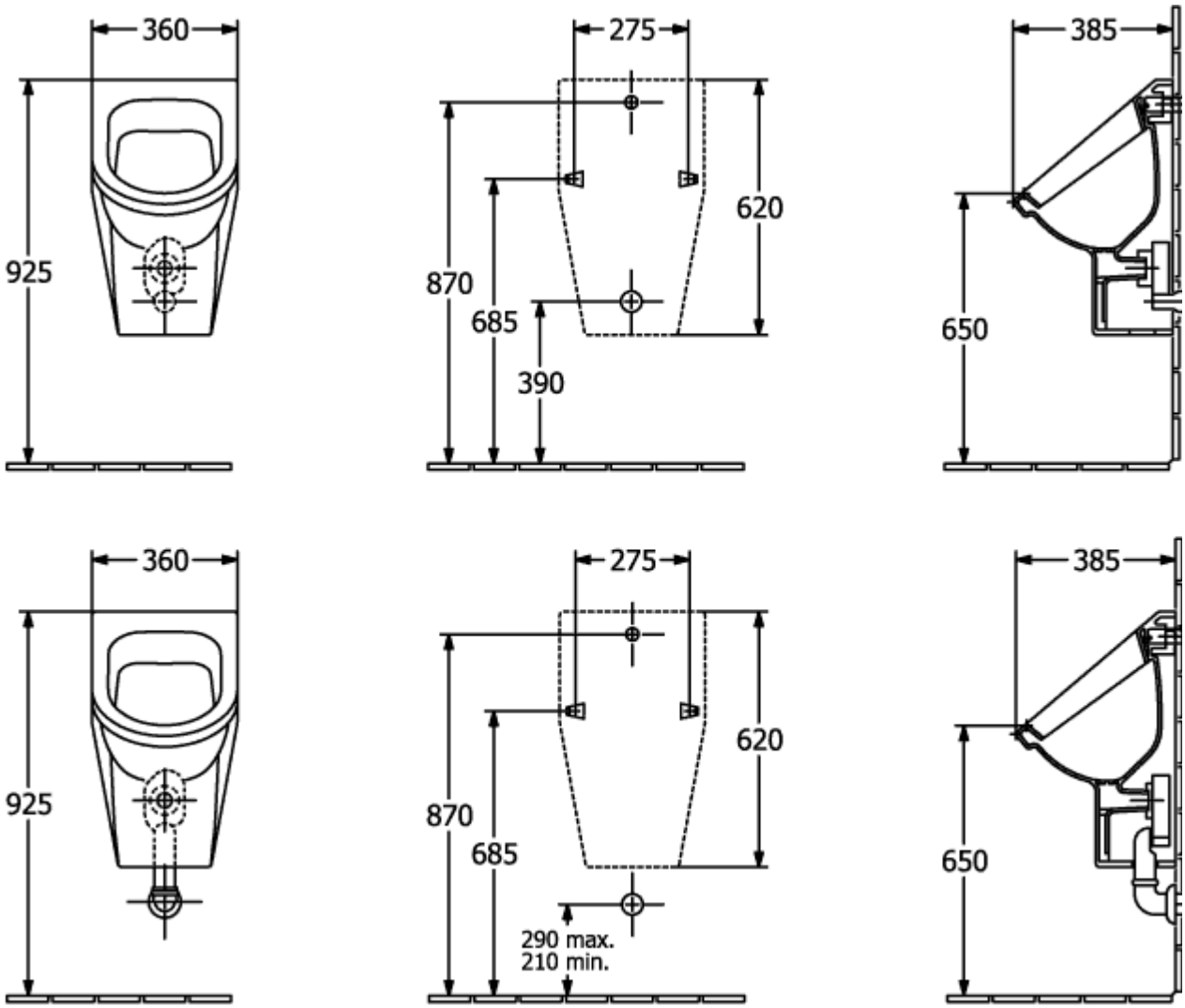

55740501

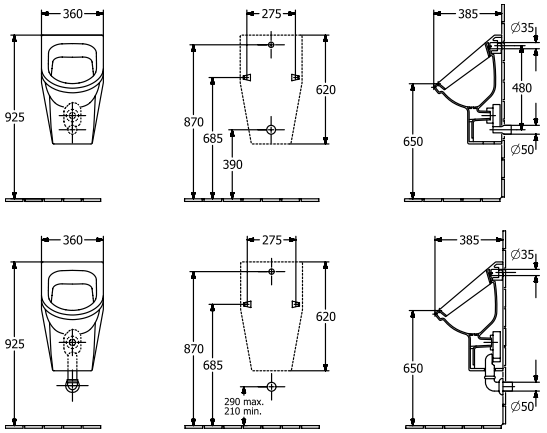
360
925
275
870
685
390
620
385
∅35
480
650
∅50
360
925
275
870
685
290 max.
210 min.
620
385
∅35
650
∅50