AVENTO BIDET OVALE

SCHEDA INFORMATIVA DEL PRODOTTO

Titolo dell'articolo	Villeroy & Boch Avento Bidet, montato a parete, 370 x 530 mm, Stone White CeramicPlus
Numero dell'articolo	540500RW
Montaggio / Tipo di montaggio	montato a parete
In dotazione	1 x bidet , 1 x set di fissaggio
Profondità in mm	530
Larghezza in mm	370
Altezza in mm	215
Collezione	Avento
Adatto a	Miscelatore a 1 foro
Sospeso - A pavimento	montato a parete
Materiale	Ceramica per sanitari
Finitura	opaco
Codice colore	Stone White CeramicPlus
Forma	Ovale
Codice colore	Stone White
Finitura antibatterica (con AntiBac)	no
Facile pulizia delle superfici (CeramicPlus)	sì

DISEGNI TECNICI

540500RW

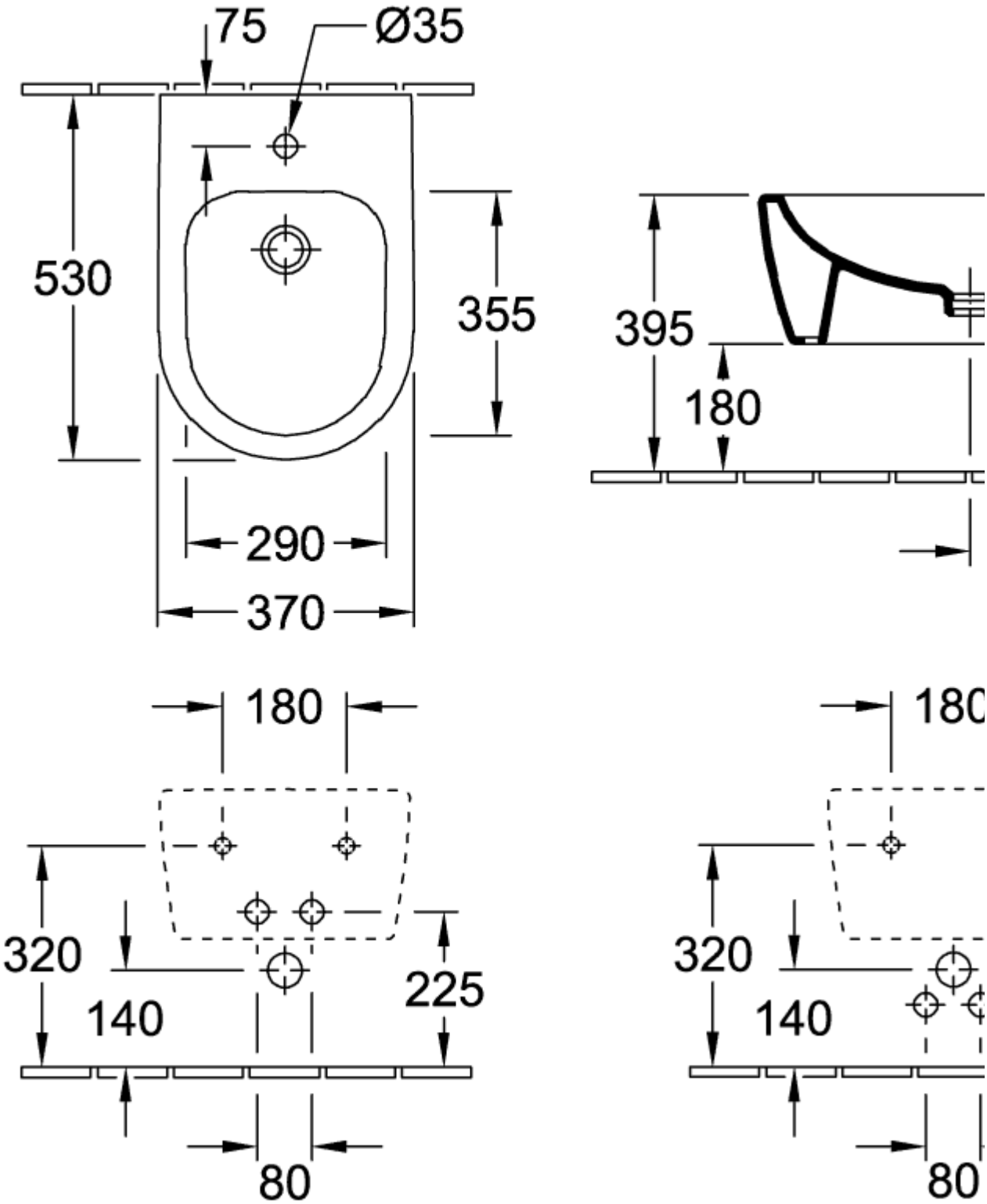

540500RW

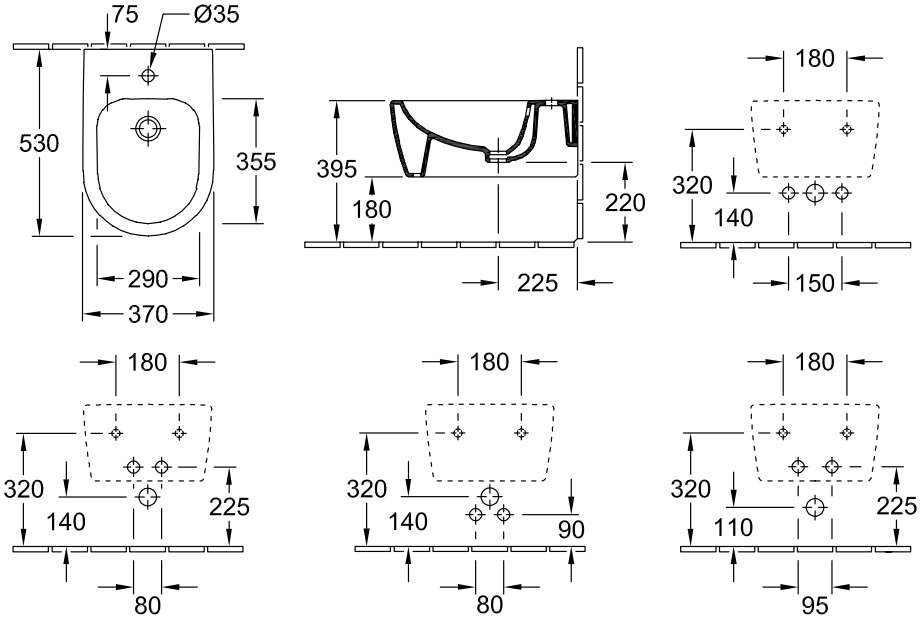
75
Ø35
530
355
290
370
395
180
220
225
180
320
140
150
180
320
140
225
80
180
320
140
90
80
180
320
110
225
95