LOOP & FRIENDS LAVABO DA APPOGGIO OVALE

SCHEDA INFORMATIVA DEL PRODOTTO

Titolo dell'articolo	Villeroy & Boch Loop & Friends Lavabo da appoggio, 585 x 380 x 110 mm, Bianco Alpin, con troppopieno
Numero dell'articolo	51510001
Montaggio / Tipo di montaggio	Montaggio superficiale
In dotazione	1 x lavabo per montaggio superficiale , 1 x barra a sfera estesa per il funzionamento di una piletta di scarico a saltarello 1 x piletta di scarico con copri-piletta in ceramica 1 x set di fissaggio 1 x modello tagliato
Profondità in mm	380
Larghezza in mm	585
Altezza in mm	110
Profondità interna	90
Collezione	Loop & Friends
Adatto a	Rubinetterie con montaggio a parete, Arredamento Villeroy&Boch abbinato|Rubinetteria con base sollevata
Materiale	Ceramica per sanitari
Finitura	lucido
Codice colore	Bianco Alpin
Con troppopieno	sì
Forma	Ovale
Codice colore	Bianco Alpin
Finitura antibatterica (con AntiBac)	no
Facile pulizia delle superfici (CeramicPlus)	no
Parte inferiore del lavabo	non rettificato
Numero di bacini	1

DISEGNI TECNICI

51510001

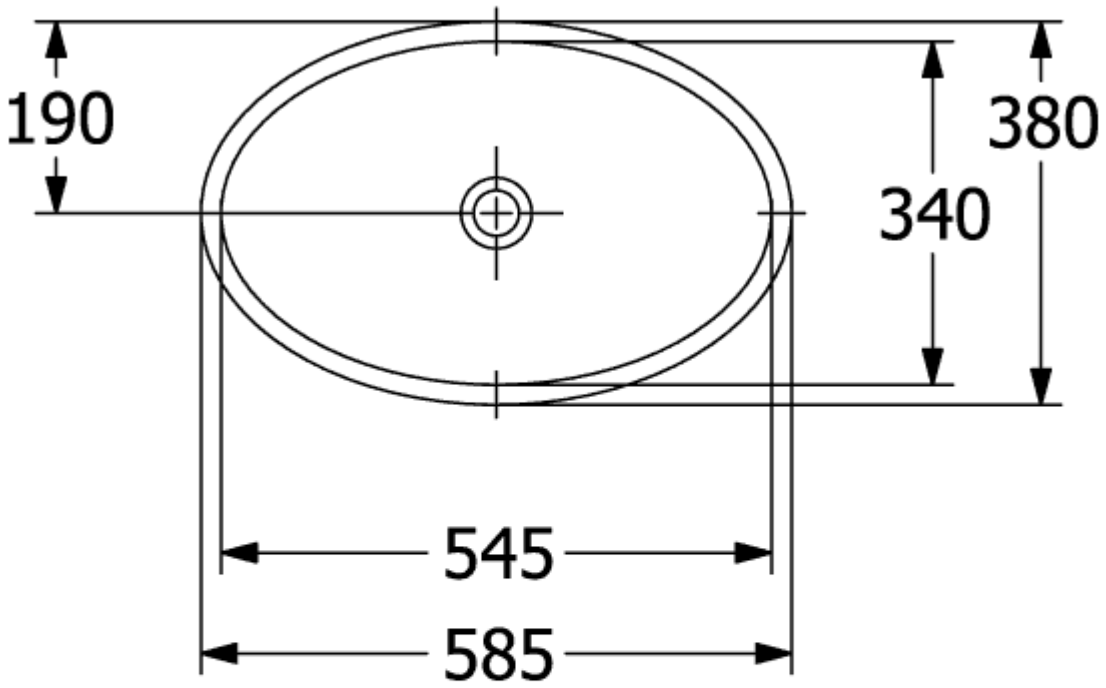

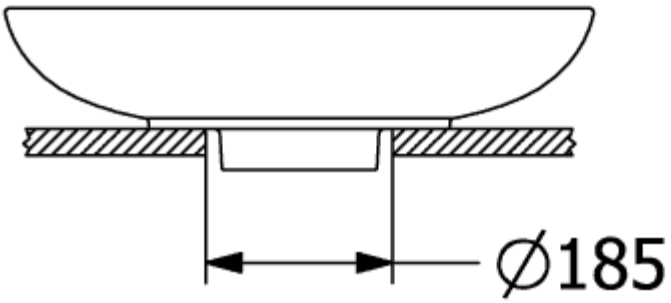
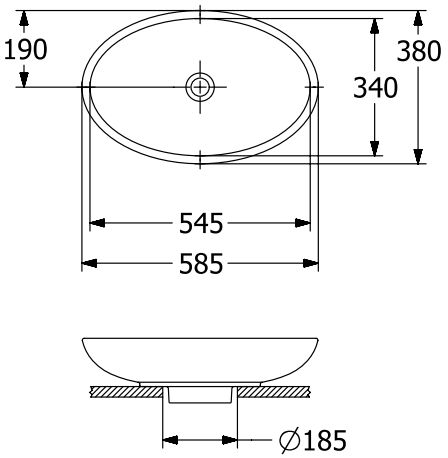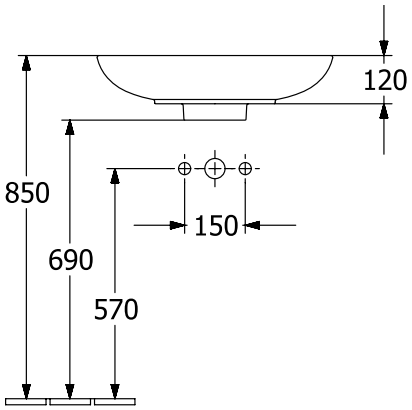
51510001