LOOP & FRIENDS LAVABO DA APPOGGIO TONDO

SCHEDA INFORMATIVA DEL PRODOTTO

Titolo dell'articolo	Villeroy & Boch Loop & Friends Lavabo da appoggio, 430 x 430 x 120 mm, Bianco Alpin, senza troppopieno
Numero dell'articolo	51440101
Montaggio / Tipo di montaggio	Montaggio superficiale
In dotazione	1 x lavabo per montaggio superficiale , 1 x piletta di scarico non chiudibile con copri-piletta in ceramica 1 x set di fissaggio 1 x modello tagliato
Profondità in mm	430
Larghezza in mm	430
Altezza in mm	120
Profondità interna	100
Diametro in mm	430
Collezione	Loop & Friends
Rubinetteria/foro rubinetteria Indicazioni	Attenzione: per i modelli senza troppopieno occorre utilizzare una piletta di scarico non chiudibile
Adatto a	Rubinetterie con montaggio a parete, Arredamento Villeroy&Boch abbinato|Rubinetteria con base sollevata
Materiale	Ceramica per sanitari
Finitura	lucido
Codice colore	Bianco Alpin
Con troppopieno	no
Forma	Tondo
Codice colore	Bianco Alpin
Finitura antibatterica (con AntiBac)	no
Facile pulizia delle superfici (CeramicPlus)	no
Parte inferiore del lavabo	non rettificato
Numero di bacini	1

DISEGNI TECNICI

51440101

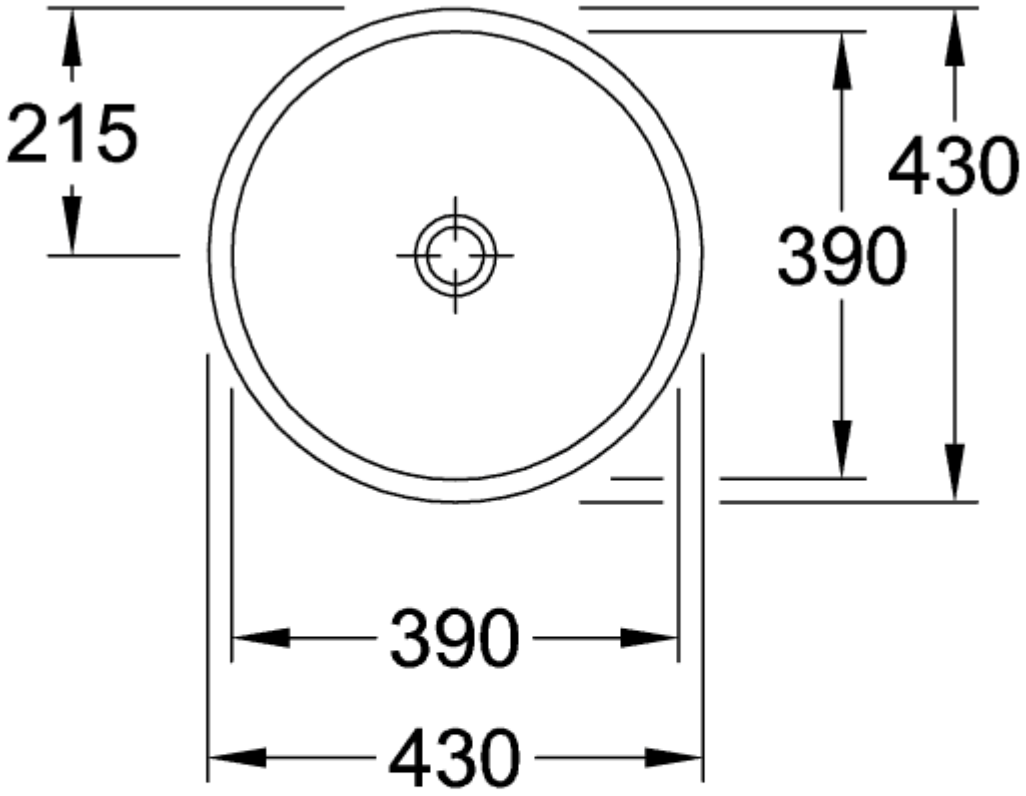

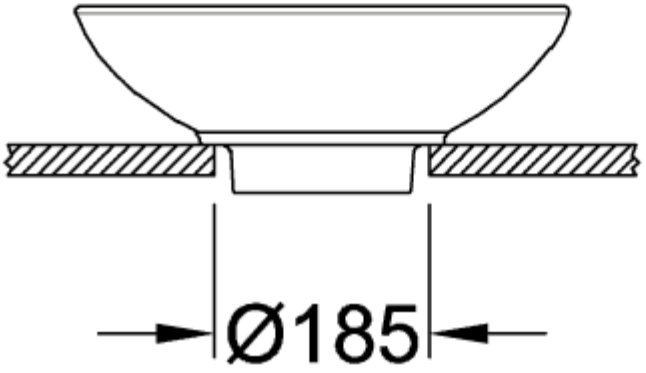

51440101

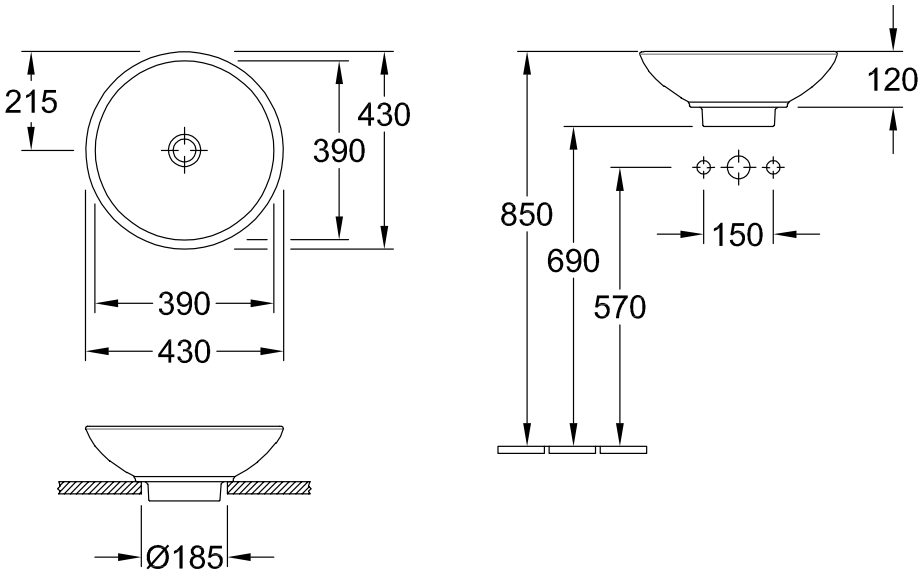

51440101

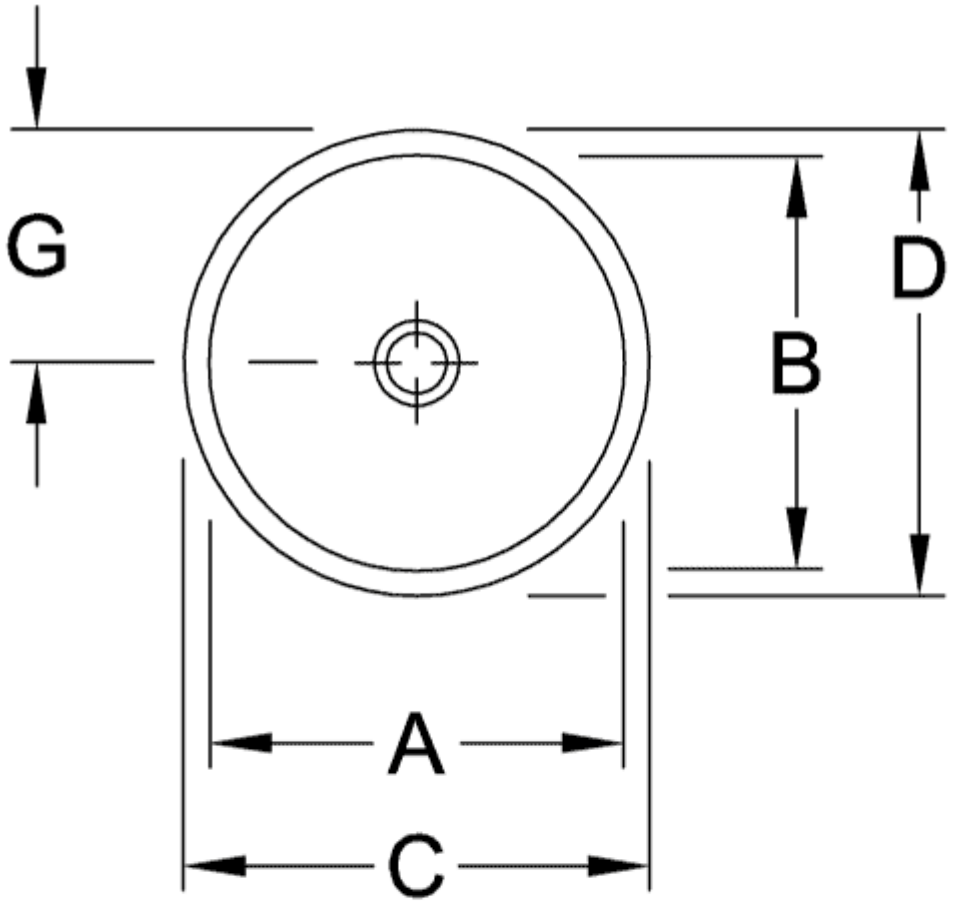

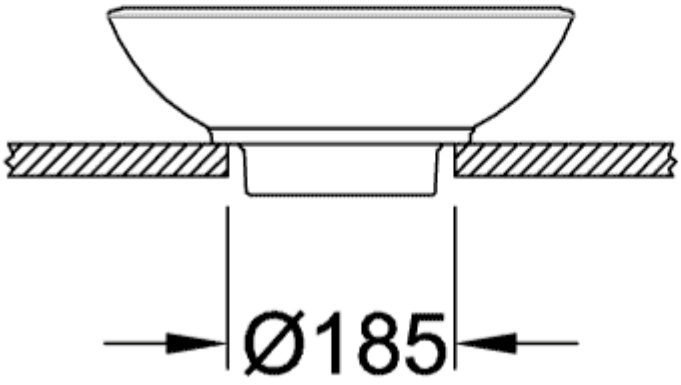

	A	B	C	D	G	H
5148 00	340	340	380	380	190	700
5144 00	390	390	430	430	215	690

51440101

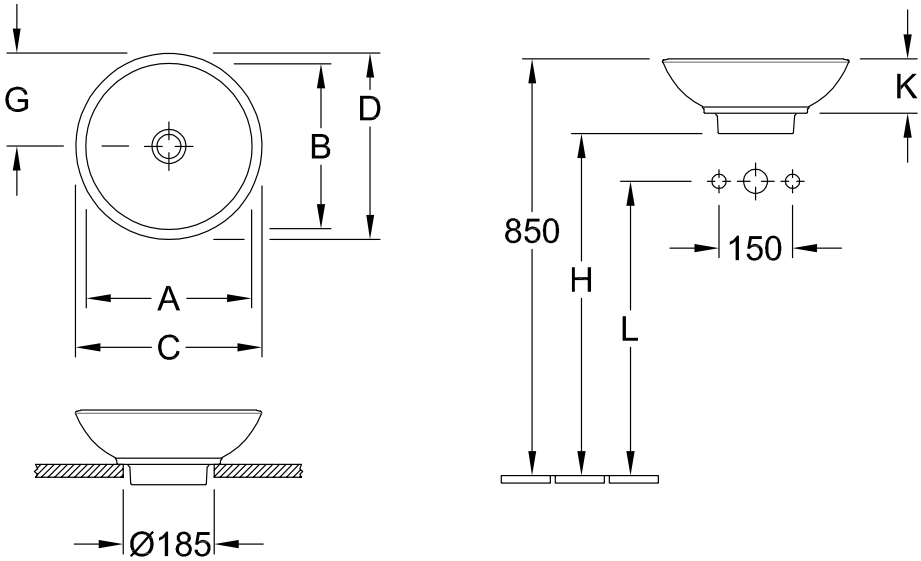

	A	B	C	D	G	H	K	L
5148 00	340	340	380	380	190	700	110	580
5144 00	390	390	430	430	215	690	120	570