COLLARO LAVABO PER MOBILE RETTANGOLARE

SCHEDA INFORMATIVA DEL PRODOTTO

Titolo dell'articolo	Villeroy & Boch Collaro Lavabo per mobile, 800 x 465 x 160 mm, Bianco Alpin, senza troppopieno
Numero dell'articolo	4A338301
Montaggio / Tipo di montaggio	montato a parete
In dotazione	1 x mobiletto lavabo
Profondità in mm	465
Larghezza in mm	800
Altezza in mm	160
Profondità interna	85
Collezione	Collaro
Rubinetteria/foro rubinetteria Indicazioni	• se si utilizza una rubinetteria con bocca a parete consigliamo una profondità di almeno 210 mm • Attenzione: per i modelli senza troppopieno occorre utilizzare una piletta di scarico non chiudibile
Adatto a	Rubinetterie con montaggio a parete, Arredamento Villeroy&Boch abbinato
Materiale	TitanCeram
Finitura	lucido
Codice colore	Bianco Alpin
Con troppopieno	no
Forma	Rettangolare
Codice colore	Bianco Alpin
Finitura antibatterica (con AntiBac)	no
Facile pulizia delle superfici (CeramicPlus)	no
Numero di bacini	1

DISEGNI TECNICI

4A338301

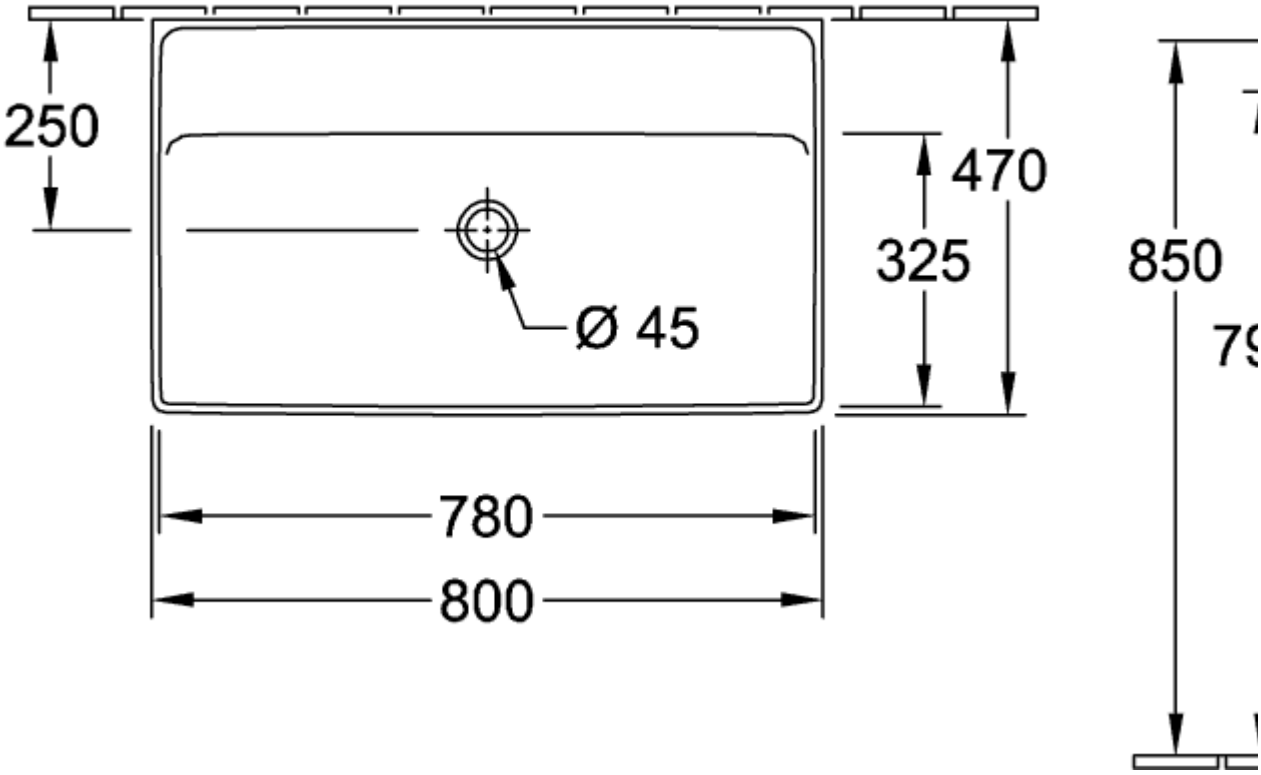
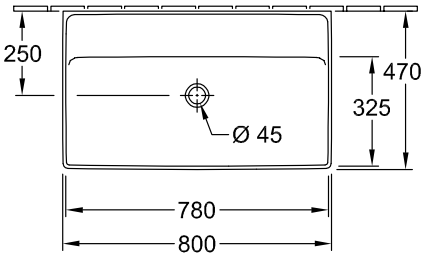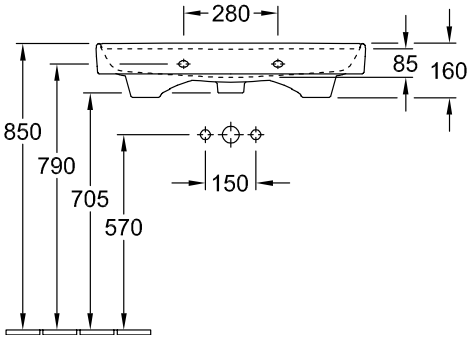
4A338301