VENTICELLO LAVABO DA APPOGGIO DA SEMINCASSO RETTANGOLARE

SCHEDA INFORMATIVA DEL PRODOTTO

Titolo dell'articolo	Villeroy & Boch Venticello Lavabo da appoggio da semincasso, 555 x 360 x 110 mm, Stone White CeramicPlus, con troppopieno
Numero dell'articolo	411355RW
Montaggio / Tipo di montaggio	Montaggio superficiale
Istruzioni di montaggio	consiglio: montaggio ad una distanza minima tra la parte posteriore del lavabo e la parete di 50 mm
In dotazione	1 x lavabo per montaggio semi-superficiale
Profondità in mm	360
Larghezza in mm	555
Altezza in mm	110
Profondità interna	117
Collezione	Venticello
Adatto a	Rubinetterie con montaggio a parete, Arredamento Villeroy&Boch abbinato|Rubinetteria con base sollevata
Materiale	Ceramica per sanitari
Finitura	opaco
Codice colore	Stone White CeramicPlus
Con troppopieno	sì
Forma	Rettangolare
Codice colore	Stone White
Finitura antibatterica (con AntiBac)	no
Facile pulizia delle superfici (CeramicPlus)	sì
Parte inferiore del lavabo	non rettificato
Numero di bacini	1

DISEGNI TECNICI

411355RW

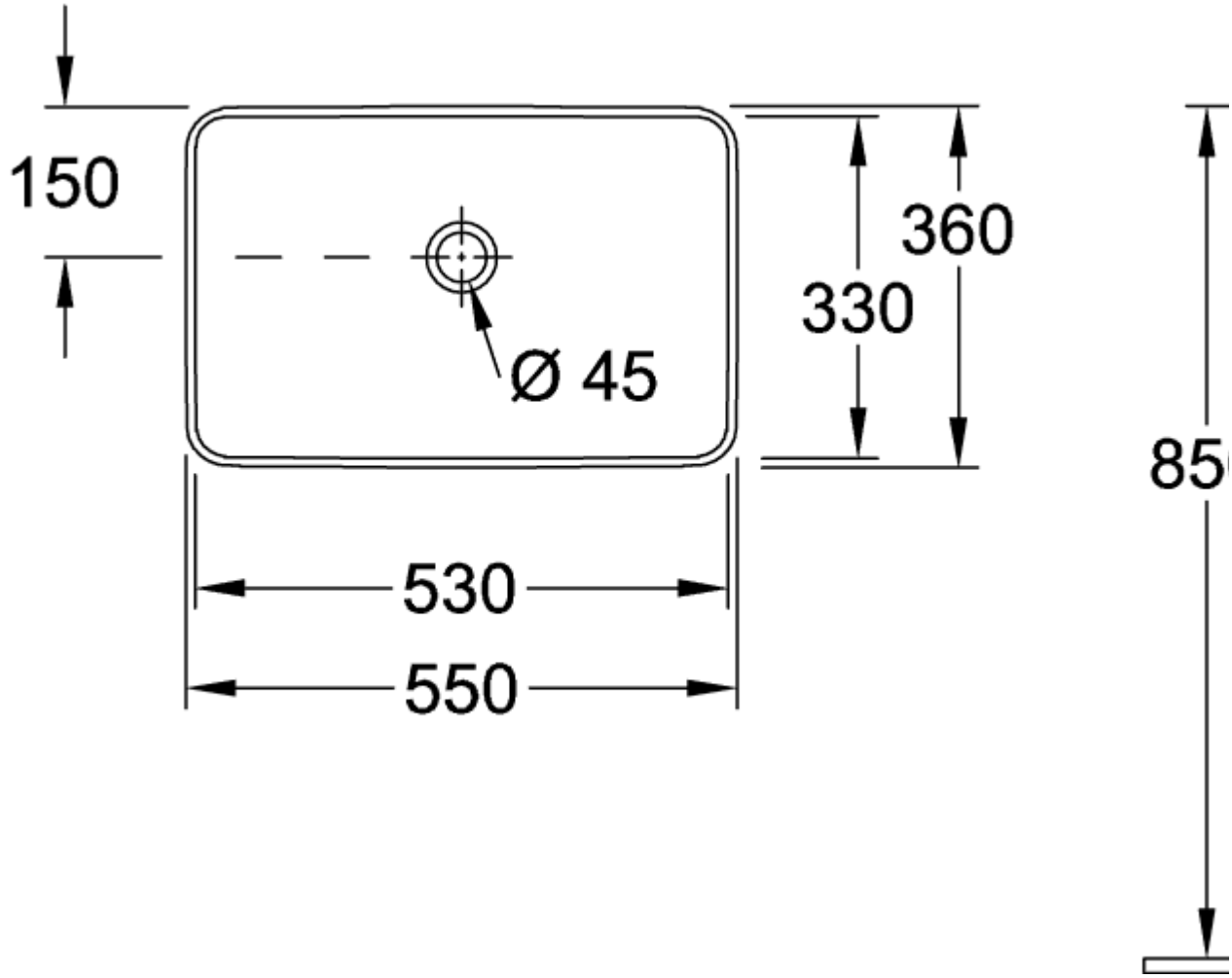
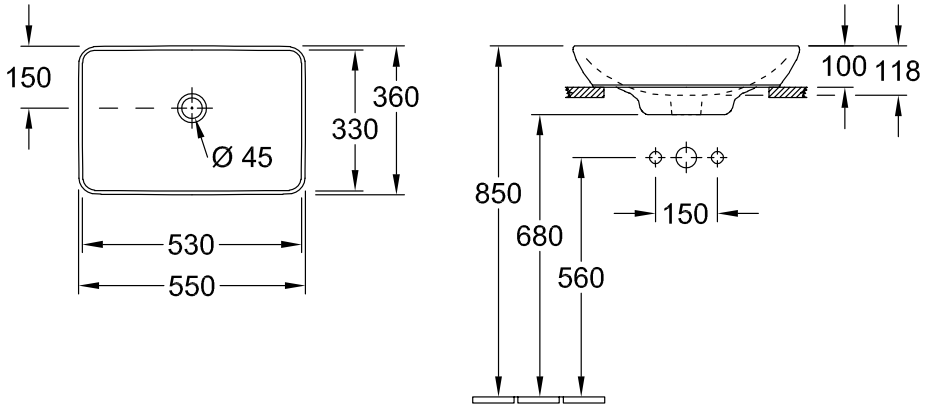
411355RW